特　記　仕　様　書

工事番号　令和８年度　第16号
工 事 名　市道建部北金屋尻無線ほか側溝整備工事
工事場所　東近江市春日町地先ほか

（総則）
第１条　本工事の施工に当たっては、「一般土木工事等共通仕様書（令和７年10月滋賀県）」（以下「共通仕様書」という。）及び「一般土木工事等共通仕様書付則（令和７年10月滋賀県土木交通部）」（以下「付則」という。）によるものとする。
※同仕様書及び付則の電子データは、滋賀県のホームページで閲覧できます。
（https://www.pref.shiga.lg.jp/ippan/kendoseibi/gizyutsu/）
（不当介入に関する通報制度）
第２条　受注者は、暴力団員等（暴力団の構成員及び暴力団関係者、その他市発注工事等に対して不当介入をしようとする全ての者をいう。）による不当介入（不当な要求又は業務の妨害）を受けた場合は、断固としてこれを拒否するとともに、不当介入があった時点で速やかに警察に通報を行うとともに、捜査上必要な協力を行うものとする。
２　受注者は、前項により通報を行った場合には、速やかにその内容を記載した通報書（別記様式第１号）により所轄警察署に届け出るとともに、監督員に報告するものとする。また、受注者は、以上のことについて、下請負人（再委託の協力者を含む。）に対して、十分に指導を行うものとする。　（※別記様式第１号を特記仕様書の最後に記載）
３　受注者は、暴力団員等による不当介入を受けたことが明らかになり、工程等に被害が生じた場合は、監督員と協議するものとする。
（特記事項）
第３条　共通仕様書及び付則に対する特記事項は、以下のとおりとする。
第４条　設計書、仕様書に記載されていない事項でも、工事実施上、当然必要なことについては、受注者の負担において施工しなければならない。

第　１　編　　共　通　編

第　１　章　総　則

第１節 総　則
１－１－１－10　施工体制台帳等
（現場代理人）
１　現場代理人は他の工事と重複して従事することはできない。ただし、工事準備等の行為を含め工事現場が不稼働であることが明確である期間については常駐の必要はないが、現場のパトロールの実施と常に緊急時には速やかに対応できる体制を確保しなくてはならない。
２　受注者は、現場代理人と受注者との直接的な雇用関係を確認できるもの（健康保険証等の写し）を現場代理人届に添付して提出しなければばらない。
３　現場代理人と主任技術者又は監理技術者は兼ねることができる。

１－１－１－14　設計図書の変更

設計変更等については、契約約款第18条から第24条及び共通仕様書共通編１－１－１－13から１－１－１－15に記載しているところであるが、その具体的な考え方や手続きについては、「土木工事及び設計業務等における契約等ガイドライン集」によることとする。

１－１－１－18　建設副産物

（建設副産物情報交換システム）

本工事は、建設副産物情報交換システム（ＣＯＢＲＩＳ）の登録対象工事であり、受注者は、施工計画書作成時、工事完了時及び登録情報の変更が生じた際は、速やかに当該システムのデータ入力又は更新を行うこと。また、受注者はＣＯＢＲＩＳにより出力した再生資源利用［促進］計画書（実施書）を監督員に提出するものとする。

（再資源化等への適切な措置）

再資源化等をする施設の名称及び所在地

特定建設資材廃棄物の種類	施設の名称	所　在　地	受入時間	摘　要
ｱｽﾌｧﾙﾄ殻	サタ山善㈱	東近江市蛇溝町	８時～17時	
無筋ｺﾝｸﾘｰﾄ殻	サタ山善㈱	東近江市蛇溝町	８時～17時	
鉄筋ｺﾝｸﾘｰﾄ殻	竹山建設㈱	愛荘町愛知川	８時～17時	

上表については積算上の条件明示であり、再資源化施設を指定するものではない。

なお、受注者の提示する施設と異なる場合においても設計変更の対象としない。ただし、現場条件や数量の変更等、受注者の責めによるものでない事項についてはこの限りではない。

（建設廃棄物（特定建設資材廃棄物以外）の搬出）

本工事で発生する建設資材廃棄物（特定建設資材廃棄物以外）については、建設副産物適正処理推進要綱（平成14年５月30日改正）等の関係法令により適切に処理するものとし、次の再資源化施設等に搬出するものとする。

建設廃棄物（特定建設資材廃棄物以外）の種類	施設の名称	所　在　地	受入時間	摘　要
建設汚泥	湖北総合開発㈱	彦根市甲田町	８時～17時	

上表については積算上の条件明示であり、再資源化施設を指定するものではない。

なお、受注者の提示する施設と異なる場合においても設計変更の対象としない。ただし、現場条件や数量の変更等、受注者の責めによるものでない事項についてはこの限りではない。

工事発注後に条件明示にない建設廃棄物が発生し、予定した条件により難い場合は、監督員と協議し設計変更の対象とする。

なお、受注者は、排水の処理に係る産業廃棄物管理票（マニフェスト）について、監督員から請求があった場合は提示しなければならない。

（建設副産物処理）

本工事にて発生する建設廃材については、産業廃棄物処理法を厳守するとともに、処分場所及び処分経路を受注者にて選定し、以下資料を監督員に提出すること。

処理については極力再生資源利用を図ること。
なお、処分地の選定による契約変更は行わない。

a）許可書の写し　　b）産業廃棄物処理契約書
c）産業廃棄物処理証明書　　d）処分数量確認資料

（建設発生土）
受注者は、以下に掲げるいずれかの処分地又は受入地に建設発生土を運搬し、処分しなければならない。
産業廃棄物等の処分許可を受けた業者が管理運営する処分地
建設発生土の再利用を目的とする受入地

建設発生土を運搬する施設の名称及び所在地

建設発生土の種類	施設の名称	所　在　地	受入時間	摘　要
残土	(株)向茂組	東近江市蛇溝町	８時～17 時	

上表については積算上の条件明示であり、受入先を指定するものではない。
なお、受注者の提示する施設と異なる場合においても設計変更の対象としない。ただし、現場条件や数量の変更等、受注者の責めによるものでない事項についてはこの限りではない。また、建設発生土の再利用を目的とした受入地との調整を要する場合は、受注者同士で相互連絡調整を密に行うこと。
建設発生土を受入地に搬入する際は、事前に建設発生土搬入計画書等を作成し発注者に提出すること。

１－１－１－23　施工管理
(出来形管理基準)
「施工管理基準」出来形管理基準の測定基準について下表のとおり読み替えるものとする。
測定の成果を確認できるよう、読替え試験箇所にて全数写真撮影するものとする。

工種	測定項目	測定基準	読替え測定基準
側溝工	基準高▽	40mに１箇所又は 変化点ごと	20mに１箇所又は 変化点ごと
	延長　L	１箇所/１施工箇所	

１－１－１－26　工事中の安全確保
（工法変更等への対応）
１　構造物等の施工において湧水、その他の障害のため通常の工法では初期の目的を達することができない箇所については、設計図書に関して監督員と協議するものとし、設計変更の対象とする。
２　工事中における住民生活上又は関係機関と協議の結果、新たな作業及び構造の変更が生じた場合は、必要に応じ設計図書に関して監督員と協議するものとし、設計変更の対象とする。
３　工事により汚濁水が発生した場合、設計図書に関して監督員と協議するものとする。
（道路付属物及び占用物件の処置）

１　処置についてあらかじめ協議するものとし、協議により変更が生じた場合は、設計変更の対象とする。
２　マンホール等路面占用物との段差は、５ミリメートル以内とし、振動等が生じないよう細心の注意を払うこと。
　なお、規格値10ミリメートルを超える場合は再施工とする。

（掘削部の安全施工）
危険防止のための安全対策等が必要となった場合は、設計図書に関して協議するものとし設計変更の対象とする。

１－１－１－30　環境対策
（低騒音型・超低騒音型の適用）
本工事の施工に当たっては、現場条件により低騒音型建設機械を使用しなければならない場合は監督員と協議するものとし、低騒音型建設機械を使用するものとする。
（排出ガス対策型建設機械）
付則において「受注者の都合による場合を除き、これにより難い場合」は設計変更の対象とする。

１－１－１－32　交通安全管理
（交通誘導員の有資格）
交通誘導員については、施工時に下表のとおり計上しているが、道路管理者及び所轄警察署の打合せの結果又は、条件変更等に伴い員数に増減が生じた場合は設計図書に関して監督員と協議するものとし設計変更の対象とする。
なお、交通誘導員Ａ及びＢとは、公共工事設計労務単価に定める職種の定義による。

配置場所	交通誘導員	編成	昼夜別	交替要員の有無
交通規制の起終点	２名／日	交通誘導員Ｂ	昼間	無

１－１－１－34　諸法令の遵守
受注者は、労働基準法等の趣旨にのっとり、労働時間について遵守しなければならない。

１－１－40　保険の付保及び事故の補償
（建設業退職金共済制度）
工事必携記載の指導事項の４によるもののほか、以下によるものとする。
１　受注者は、工事請負代金額が 100 万円以上の場合は、建設業退職金共済組合（以下「建退共」という。）の発注者用掛金収納書を監督員に提出し確認を受けること。
２　建退共証紙の購入量については、契約額（消費税額及び地方消費税額を含む。）に応じた量とする。ただし、受注者が必要な数量を算出した場合は、その数量とすることができる。この場合、数量を算出した積算書類を掛金収納書とともに監督員に提出すること。
（法定外の労災保険の付保）
本工事において、受注者は法定外の労災保険に付さなければならない。

第　３　章　無筋、鉄筋コンクリート

第３節　レディミクストコンクリート

１－３－３－１　一般事項

コンクリートは、レディミクストコンクリートの使用を標準とするものとする。また、受注者は、砕石コンクリートの場合は、粗骨材の最大寸法25ミリメートルを監督員の承諾を得て20ミリメートルに変更することができる。

スランプの許容範囲は、設計図書に定める場合を除き、ＪＩＳＡ5308によることとする。

１－３－３－３　配合

コンクリートの水・セメント比は、鉄筋コンクリートについては、55パーセント以下、無筋コンクリートについては、60パーセント以下とするものとする。

第　２　編　　材　料　編

第　１　章　　一　般　事　項

第２節　工事材料の品質及び検査（確認を含む。）

（品質証明書等）

受注者は、工事に使用する全ての材料について、その外観及び品質証明書を照合して確認した資料を事前に監督員に提出し、確認を受けなければならない。

第　３　編　　土木工事共通編

第　１　章　　総　則

第１節　総則

３－１－１－７　数量の算出

（出来形数量の提出）

受注者は工事の進捗に応じて、出来形数量を算出し、その結果を工期の14日前までに監督員に提出するものとする。また、これとは別に監督員が指示する場合は、その期日までに監督員に提出するものとする。

３－１－１－15　提出書類

（工事写真）

デジタル工事写真の作成については、写真をカラーとし、工事写真帳を各１部提出すること。

第　４　編　　その他

第　１　章　　総　則

第１節　総則

４－１－１－１　施工上の留意点

（水路法線の決定）

施工前に起工測量を行い、官民境界等その他必要な情報を得た上で工事にかかること。

（既設管の措置）

工事着手前に既設地下埋設物（水道、下水等）の埋設確認を行い、必要に応じて監督員との協議（試掘）を行うこと。

別記様式第１号（第１条関係）

令和　　年　　月　　日

不当介入（不当要求・業務妨害）事案通知書

滋賀県　東近江　警察署長　様
　　東近江　市　長　　様

通報者
取扱署等　滋賀県　　警察署　　課

受注者	所在地	（本社）　電話（　　）　－ FAX（　　）　－
		（現場事務所）　電話（　　）　－ FAX（　　）　－
	名　称	
	代表者	（現場事務所の代表者）
	通報者等	（通報者の職・氏名）　電話（　　）　－
		（対応者） 所属会社名　電話（　　）　－
		氏　名
		役　職
不当介入の行為者	住所	電話（　　）　－ FAX（　　）　－
	所属	
	役職	
	氏名	
発生日時場所	令和　　年　　月　　日、　　時　　分ころ	
	〔元請・下請〕（下請の場合は、現場事務所の所在地） 電話（　　）　－ FAX（　　）　－	
工事件名		
不当介入の内容・被害状況		
警察への通報状況	（警察への通報）　有　・　無	
	（通報先警察署）　滋賀県　　警察署　　課	
	（通報日時）令和　　年　　月　　日、　　時　　分ころ	

注１　第一報は、この様式に必要事項を記入した上、東近江警察署刑事第二課あて電話で行った後、その旨を「警察への通報の状況」の欄に記入して発注者及び東近江警察署あて送付（電子メール・FAX可）すること。

２　不当介入の行為者の名刺、提示物等の参考資料がある場合は、その写しを添付すること。

３　下請負先（再委託先）において発生した場合であっても、必ず元請負人（受注者）が聞取り調査をして記入し、通報すること。

４　※の欄は、警察署において記入すること。

東近江市提出書類一覧表

	提出書類	部数	提出内容	提出時期	備　　考
着手時	着工届	2		契約後5日以内	
	現場代理人等届	2	資格者証の写しを添付	契約後5日以内	主任技術者・管理技術者・専門技術者
	【監理技術者資格者証・講習修了書」届出書(当初・変更)	2			
	工程表	2	共通仕様書に準ずる	契約後5日以内	
	前払金請求書	2		保証契約締結後	東近江市建設工事執行規則様式第4号
	施工計画書	2	13建設副産物請負金問わず全工事共通仕様書に準ずる	契約後2週間以内	1部返却 1工事概要　2工程表　3現場組織表 4安全管理　5指定機械　6主要機材 7施工方法　8施工管理計画　9緊急時体制 10交通監理　11環境対策 12現場作業環境　13建設副産物 14その他
	再生資源利用計画書	2		契約後2週間以内	施工計画書項目13
	再生資源利用促進計画書	2	委託契約書の写し添付　　処理業許可書の写し添付　経路図添付	契約後2週間以内	施工計画書項目13
	施工体系図	2		工事着工前	全ての下請業者を記入する
	施工体制台帳	2		工事着手前	〃
	下請人届出書	1		契約締結後	建設業の許可書の写し 契約書又は注文請書写し
	工事カルテ登録データ(受注時)	1		受注後	請負金額500万円以上　契約後10日以内
	工事カルテ受領書	1		受注後	請負金額500万円以上
	建設業退職金共済組合掛金収納書	1	収納書写し・配布一覧表添付	契約締結後1箇月以内	
	産業廃棄物処理業許可書(写し)及び	1	許可書・契約書の写し	処理委託後速やかに	
	産業廃棄物処理委託契約書(写し)	1	許可書・契約書の写し	処理委託後速やかに	
	産業廃棄物収集運搬許可書(写し)及び	1	許可書・契約書の写し	処理委託後速やかに	
	産業廃棄物収集運搬委託契約書(写し)	1	許可書・契約書の写し	処理委託後速やかに	
	道路使用許可	1	許可書の写し	工事着手前	通行規制該当の場合
工事中	材料使用承認書	2		契約後2週間以内	1部返却
	検査試験成績表	2		検査後７日以内	1部返却

工事中	事故発生届出書	2		発生後速やかに	
	履行報告書(月次)	2	施工箇所写真	翌月の5日迄	特記仕様書による
	施工承諾書	2	変更図面等	変更後速やかに	
完了時	工事写真	1	工事写真帳	完了後直ちに完了届と同時	
	工事日報	1		〃	
	特記事項処理報告書	1		〃	
	工事材料品質規格事前確認一覧表	1		〃	
	使用材料一覧表	1		〃	材料伝票
	出来形管理一覧表	1		〃	
	品質管理一覧表	1		〃	
	作業別重点安全項目一覧表	1		〃	
	工事安全書類	1		〃	
	マニフェスト(D表)の写し	1		〃	
	再生資源利用実施書	1		〃	
	再生資源利用促進実施書	1		〃	
	出来高管理書類	1		〃	
	工事カルテ登録データ(完了時)	1		〃	
	工事カルテ受領書	1		〃	
	工事完了届	2		〃	財務規則様式第76号(その1)
	目的物引渡書	2		検査合格後	東近江市建設工事執行規則様式第6号
	請求書	2		検査合格後	
着手時・工事中・完成時	その他（※）	※	※	※	※監督員の指示による

位　置　図

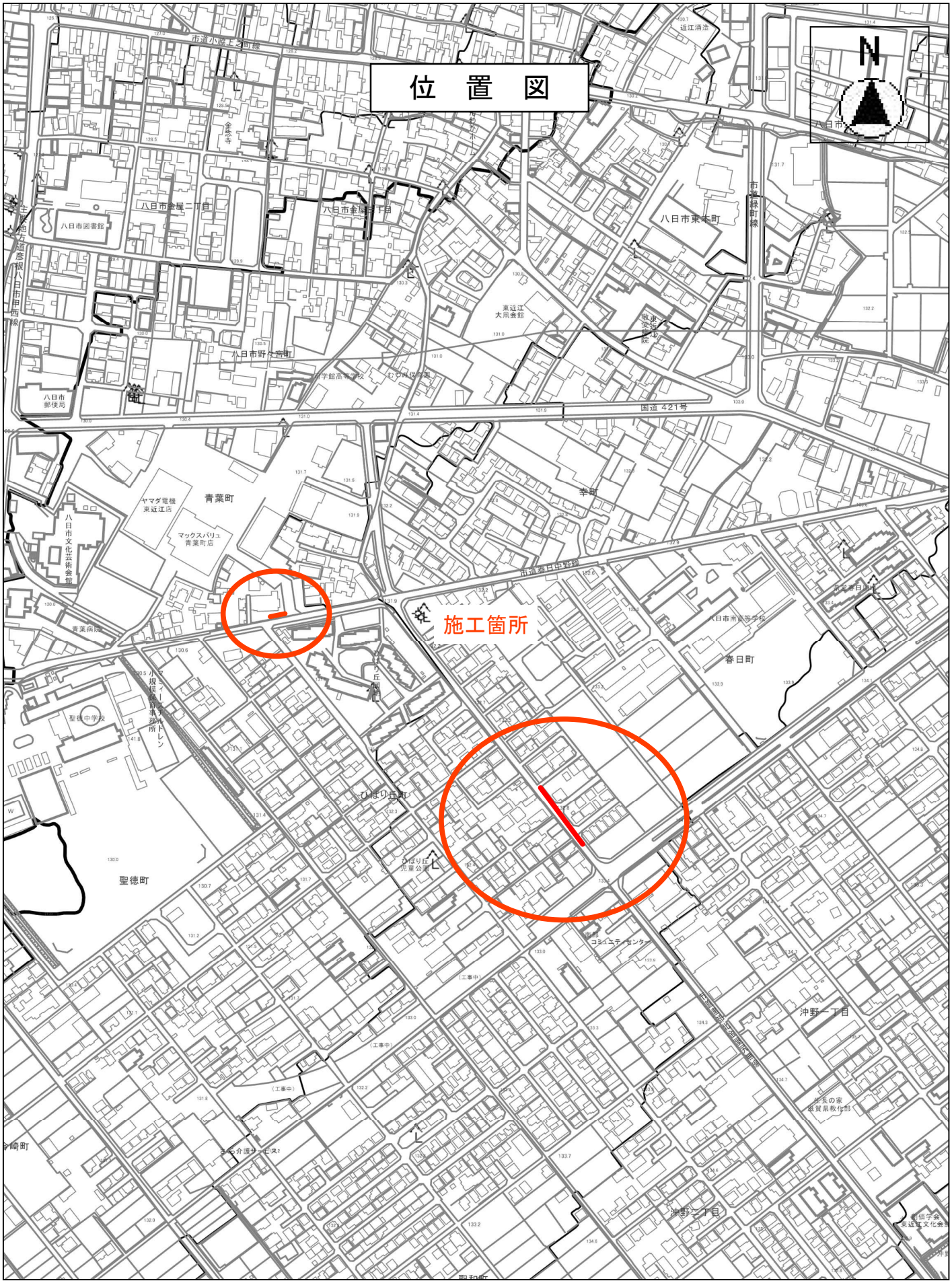

縮尺　1：5000

100　50　0　100　200

【参考資料】積算条件等明示書

入札契約過程における透明性および公平性を確保するため、参考までに積算条件を示すものであり、契約の履行を拘束するものではない。
従って、施工方法その他工事目的物を完成するために必要な一切の手段については、受注者がその責任において定めるものとする。

工事番号		
工事名		市道建部北金屋尻無線ほか側溝整備工事
施工箇所		
単価適用年月		2026年 4月15日
歩掛適用年月		2026年 4月15日
施工地区		東近江土木事務所管内
単価補正	生コン	東近江土木事務所管内
	合材	
	石材	
	港湾石材	
	燃料	

【参考資料】積算条件等明示書

	ICT補正(3次元出来形管理・データ納品、外注経費等の費用に係る補正)	しない
	週休２日制の補正	しない
共通仮設費	主たる工種	０４：道路改良工事
	施工地域補正	一般交通影響有り（２）－２
	除雪工事補正	補正無
	対象支給品費	なし
	無償貸与機械等評価額	なし
現場環境改善費	計上の有無	しない
	市街地補正	市街地
現場管理費	施工地域補正	一般交通影響有り（２）－２
	緊急工事補正	しない
	砂防・地滑り工事補正	しない
	対象支給品費	なし
	無償貸与機械等評価額	なし
一般管理費等	財団法人等の補正	しない
	前払金割合による補正	３５％を超えるもの　または　補正無し
	契約保証に係る補正	発注者が金銭的保証を必要とする場合

東近江市

【参考資料】積算条件等明示書

1．見積によって決定した資材単価一覧

（単位：円）

単価コード	材料名	規格	摘要	単位	見積単価一覧			
					①	②	③	④
					⑤	⑥	⑦	⑧
					⑨	⑩	⑪	⑫
					⑬	⑭	⑮	⑯
					⑰	⑱	⑲	⑳
YZA0000006	CD桝III	400*400*400 細目 110°開閉		基	139,600	0	0	0
					0	0	0	0
					0	0	0	0
					0	0	0	0
					0	0	0	0

2．見積によって決定した建設副産物受入価格一覧

（単位：円）

単価コード	名称	規格	摘要	単位	単価	受入条件
YZT0000001	建設副産物投棄料	ｱｽﾌｧﾙﾄ掘削殻		m3	1,880	
YZT0000002	建設副産物投棄料	無筋ｺﾝｸﾘｰﾄ殻		m3	1,175	
YZT0000003	建設副産物投棄料	鉄筋ｺﾝｸﾘｰﾄ殻		m3	3,750	
YZT0000004	建設副産物投棄料	残土		m3	1,620	

東近江市

【参考資料】積算条件等明示書

2．見積によって決定した建設副産物受入価格一覧

（単位：円）

単価コード	名称	規格	摘要	単位	単価	受入条件
YZT0000006	建設副産物投棄料	泥水		t	5,500	

3．物価資料等から採用する単価一覧

（単位：円）

単価コード	名称	規格	摘要	物価資料	
YZA0000003	CD側溝	400*500			積算資料2026年4月P.381
YZA0000004	CD側溝	400*400			積算資料2026年4月P.381
YZA0000007	CD側溝	300*400			積算資料2026年4月P.381

見積用

市道建部北金屋尻無線ほか側溝整備工事　実施設計書

参考資料

本資料は、入札額を算定する際に参考とする資料であり、契約上の制約を有するものではない。

東近江市

積　算　情　報

設計書番号	26-13-00-0043-0	設計者名	
出張所名	東近江市		
適用単価	一般土木	施工地区	東近江土木事務所管内
歩掛適用年月	2026年 4月15日		
単価適用年月	2026年 4月15日		
適用単価地区	生コン	東近江土木事務所管内	
	合材		
	石材		
	港湾石材		
	燃料		
適用工種	道路改良工事		

積算時想定工事期間	年　月　日　～　　年　月　日　(　日)

工事概要一覧表

事業種別	工事箇所	水系・路河川名	橋梁名等
	東近江市春日町地先ほか		

費　　目	本工事費	市道建部北金屋尻無線ほか側溝整備工事

	No	当　　初	変　　更
工事概要	1		
	2		
	3		
	4		
	5		
	6		
	7		

工 事 費 総 括 表

費　　目	請　　負 工　事　費 （消費税等を含む）	工 事 価 格 （消費税等を含まない）	消費税等相当額	適　　用
工事費				
本工事				
附帯工事費				
測量及び試験費				
用地費及び補償費				
機械器具費				
営繕費				
工事雑費				
応急工事費				
請負対象額				

注：上段は現設計　　下段は設計変更

参考資料

設計内訳書

工事名	市道建部北金屋尻無線ほか側溝整備工事	当　初	事業区分	道路新設･改築	主たる工種	道路改良工事
			工事区分	道路改良	施工地域	一般交通影響有り（２）－２

工事区分・工種・種別・細別	規格	単位	数量	単価	金額	数量増減	金額増減	摘要
道路改良		式	1					
構造物撤去工		式	1					
構造物取壊し工		式	1					
舗装版切断		m	86					単-1号
舗装版破砕	舗装版種別ｱｽﾌｧﾙﾄ舗装版;舗装版厚5cm	m2	126					単-2号
ｺﾝｸﾘｰﾄ構造物取壊し	構造物区分無筋構造物;工法区分機械施工	m3	15					単-3号
ｺﾝｸﾘｰﾄ構造物取壊し	構造物区分鉄筋構造物;工法区分機械施工	m3	2					単-4号
殻運搬	殻種別ｱｽﾌｧﾙﾄ殻	m3	4					単-5号
殻運搬	殻種別ｺﾝｸﾘｰﾄ殻(無筋)	m3	15					単-6号
殻運搬	殻種別ｺﾝｸﾘｰﾄ殻(鉄筋)	m3	2					単-7号
舗装版切断排水処理工（廃材運搬）		回	1					単-8号
排水構造物工		式	1					

参考資料

東近江市

設計内訳書

工事名	市道建部北金屋尻無線ほか側溝整備工事	当　初	事業区分	道路新設･改築	主たる工種	道路改良工事
			工事区分	道路改良	施工地域	一般交通影響有り（２）－２

工事区分・工種・種別・細別	規格	単位	数量	単価	金額	数量増減	金額増減	摘要
作業土工		式	1					
床掘り	土質土砂	m3	36					単-9号
埋戻し	土質区分土砂;土質RC-30	m3	2					単-10号
埋戻し	土質区分土砂;土質流用土	m3	15					単-11号
埋戻し	土質区分土砂;土質砕砂	m3	2					単-12号
土砂等運搬	土質土砂(岩塊･玉石混り土含む)	m3	19					単-13号
側溝工		式	1					
ﾌﾟﾚｷｬｽﾄU型側溝	U型側溝規格CD側溝400*500	m	39.2					単-14号
ﾌﾟﾚｷｬｽﾄU型側溝	U型側溝規格CD側溝400*400	m	42.7					単-15号
側溝蓋	蓋版の規格300 41.2×9.5×50	枚	101					単-16号
側溝蓋	蓋版の規格300 41.2×9.5×50	枚	54					単-17号
側溝蓋		枚	9					単-18号

参考資料

東近江市

設計内訳書

工事名	市道建部北金屋尻無線ほか側溝整備工事	当　初	事業区分	道路新設･改築	主たる工種	道路改良工事
			工事区分	道路改良	施工地域	一般交通影響有り（２）－２

工事区分・工種・種別・細別	規格	単位	数量	単価	金額	数量増減	金額増減	摘要
集水桝･ﾏﾝﾎｰﾙ工		式	1					
ﾌﾟﾚｷｬｽﾄ集水桝	桝規格400*400*400	箇所	3					単-19号
付帯工		式	1					
ｱｽﾌｧﾙﾄ舗装工		式	1					
表層(歩道部)	材料種類再生密粒度ｱｽｺﾝ(13);舗装厚30mm;平均幅員1.4m以上	m2	86					単-20号
表層(歩道部)	材料種類再生密粒度ｱｽｺﾝ(13);舗装厚50mm;平均幅員1.4m以上	m2	40					単-21号
張りｺﾝｸﾘｰﾄ工		式	1					
ｺﾝｸﾘｰﾄ工		m3	1.7					単-22号
仮設工		式	1					
交通管理工		式	1					
交通誘導警備員		人日	16					単-23号
構造物撤去工		式	1					

参考資料

東近江市

設計内訳書

工事名	市道建部北金屋尻無線ほか側溝整備工事	当　初	事業区分	道路新設･改築	主たる工種	道路改良工事
			工事区分	道路改良	施工地域	一般交通影響有り（２）－２

工事区分・工種・種別・細別	規格	単位	数量	単価	金額	数量増減	金額増減	摘要
構造物取壊し工		式	1					
舗装版切断		m	10					単-24号
舗装版破砕	舗装版種別ｱｽﾌｧﾙﾄ舗装版;舗装版厚5cm	m2	5					単-25号
ｺﾝｸﾘｰﾄ構造物取壊し	構造物区分無筋構造物;工法区分機械施工	m3	0.9					単-26号
ｺﾝｸﾘｰﾄ構造物取壊し	構造物区分鉄筋構造物;工法区分機械施工	m3	0.4					単-27号
殻運搬	殻種別ｱｽﾌｧﾙﾄ殻	m3	0.3					単-28号
殻運搬	殻種別ｺﾝｸﾘｰﾄ殻(無筋)	m3	0.9					単-29号
殻運搬	殻種別ｺﾝｸﾘｰﾄ殻(鉄筋)	m3	0.4					単-30号
排水構造物工		式	1					
作業土工		式	1					
床掘り	土質土砂	m3	3					単-31号
埋戻し	土質区分土砂;土質RC-30	m3	0.7					単-32号

参考資料

東近江市

設計内訳書

工事名	市道建部北金屋尻無線ほか側溝整備工事	当　初	事業区分	道路新設･改築	主たる工種	道路改良工事
			工事区分	道路改良	施工地域	一般交通影響有り（２）－２

工事区分・工種・種別・細別	規格	単位	数量	単価	金額	数量増減	金額増減	摘要
埋戻し	土質区分土砂;土質流用土	m3	1					単-33号
埋戻し	土質区分土砂;土質砕砂	m3	0.2					単-34号
土砂等運搬	土質土砂(岩塊･玉石混り土含む)	m3	2					単-35号
側溝工		式	1					
ﾌﾟﾚｷｬｽﾄU型側溝	U型側溝規格CD側溝300*400	m	9.5					単-36号
側溝蓋	蓋版の規格250 36.2×9×50	枚	18					単-37号
側溝蓋		枚	1					単-38号
付帯工		式	1					
ｱｽﾌｧﾙﾄ舗装工		式	1					
表層(車道・路肩部)	材料種類再生密粒度ｱｽｺﾝ(13);舗装厚50㎜;平均幅員1.4m未満(1層当り平均仕上り厚50㎜以下)	m2	4					単-39号
張りｺﾝｸﾘｰﾄ工		式	1					

参考資料

東近江市

設計内訳書

工事名	市道建部北金屋尻無線ほか側溝整備工事	当　初	事業区分	道路新設･改築	主たる工種	道路改良工事
			工事区分	道路改良	施工地域	一般交通影響有り（２）－２

工事区分・工種・種別・細別	規格	単位	数量	単価	金額	数量増減	金額増減	摘要
ｺﾝｸﾘｰﾄ工		m3	0.1					単-40号
仮設工		式	1					
交通管理工		式	1					
交通誘導警備員		人日	2					単-41号
直接工事費		式	1					
共通仮設		式	1					
共通仮設費（率計上）		式	1					
純工事費		式	1					
現場管理費		式	1					
工事原価		式	1					
一般管理費等		式	1					
工事価格		式	1					

参考資料

東近江市

設計内訳書

工事名	市道建部北金屋尻無線ほか側溝整備工事	当　初	事業区分	道路新設･改築	主たる工種	道路改良工事
			工事区分	共通仮設	施工地域	一般交通影響有り（２）－２

工事区分・工種・種別・細別	規格	単位	数量	単価	金額	数量増減	金額増減	摘要
消費税相当額		式	1					
工事費計		式	1					

参考資料

東近江市

1次単価表

単-1号

単価適用年月日	20260415
歩掛適用年月日	20260415
労務等調整	00.00%-00.00%-1.0000

名称	舗装版切断	単位	m	数量	1	単価	
規格							

名称	規格／条件	単位	数量	単価	金額	摘要
舗装版切断	舗装版種別＝ｱｽﾌｧﾙﾄ舗装版：ｱｽﾌｧﾙﾄ舗装版厚＝15cm以下：費用の内訳＝全ての費用：	m	1			CB430510 管理費区分 無 単-42号
計						
単価						

参考資料

東近江市

1次単価表

単-2号

単価適用年月日	20260415
歩掛適用年月日	20260415
労務等調整	00.00%-00.00%-1.0000

名称	舗装版破砕	単位	m2	数量	1	単価	
規格	舗装版種別ｱｽﾌｧﾙﾄ舗装版;舗装版厚5cm						

名称	規格／条件	単位	数量	単価	金額	摘要
舗装版破砕	舗装版種別＝ｱｽﾌｧﾙﾄ舗装版：障害等の有無＝無し：騒音振動対策＝不要：舗装版厚＝15cm以下：積込作業の有無＝有り：費用の内訳＝全ての費用：	m2	1			CB430310 管理費区分 無 単-43号
計						
単価						

参考資料

東近江市

1次単価表

単-3号

単価適用年月日	20260415
歩掛適用年月日	20260415
労務等調整	00.00%-00.00%-1.0000

名称	ｺﾝｸﾘｰﾄ構造物取壊し	単位	m3	数量	1	単価	
規格	構造物区分無筋構造物;工法区分機械施工						

名称	規格／条件	単位	数量	単価	金額	摘要
構造物とりこわし	構造物区分＝無筋構造物：工法区分＝機械施工：時間的制約の有無＝無し：夜間作業の有無＝無し：低騒音･低振動対策＝不要：	m3	1			WB824010 管理費区分 無 単-44号
計						
単価						

参考資料

東近江市

1次単価表

単-4号

単価適用年月日	20260415
歩掛適用年月日	20260415
労務等調整	00.00%-00.00%-1.0000

名称	ｺﾝｸﾘｰﾄ構造物取壊し	単位	m3	数量	1	単価	
規格	構造物区分鉄筋構造物;工法区分機械施工						

名称	規格／条件	単位	数量	単価	金額	摘要
構造物とりこわし	構造物区分＝鉄筋構造物：工法区分＝機械施工：時間的制約の有無＝無し：夜間作業の有無＝無し：低騒音･低振動対策＝不要：	m3	1			WB824010 管理費区分 無 単-45号
計						
単価						

参考資料

東近江市

1次単価表

単-5号

単価適用年月日	20260415
歩掛適用年月日	20260415
労務等調整	00.00%-00.00%-1.0000

名称	殻運搬	単位	m3	数量	1	単価	
規格	殻種別ｱｽﾌｧﾙﾄ殻						

名称	規格／条件	単位	数量	単価	金額	摘要
殻運搬	殻発生作業＝舗装版破砕：積込工法区分＝機械（騒音対策不要､厚15cm以下）：DID区間の有無＝有り：運搬距離（km）（DID区間有）＝6.0km以下：費用の内訳＝全ての費用：【ダンプトラック［オンロード・ディーゼル］｜１０ｔ積級　】【タイヤ損耗費｜１０ｔ積級　良好　供用日　】	m3	1			CB227010 管理費区分 無 単-46号
建設副産物投棄料	ｱｽﾌｧﾙﾄ掘削殻	m3	1			YZT0000001-001 管理費区分 T
計						
単価						

参考資料

東近江市

1次単価表

単-6号

単価適用年月日	20260415
歩掛適用年月日	20260415
労務等調整	00.00%-00.00%-1.0000

名称	殻運搬	単位	m3	数量	1	単価	
規格	殻種別ｺﾝｸﾘｰﾄ殻(無筋)						

名称	規格／条件	単位	数量	単価	金額	摘要
殻運搬	殻発生作業＝ｺﾝｸﾘｰﾄ（無筋）構造物とりこわし：積込工法区分＝機械積込：DID区間の有無＝有り：運搬距離（km）（DID区間有無）＝5.7km以下：費用の内訳＝全ての費用：【ダンプトラック［オンロード・ディーゼル］｜１０ｔ積級　】【タイヤ損耗費｜１０ｔ積級　良好　供用日　】	m3	1			CB227010 管理費区分 無 単-47号
建設副産物投棄料	無筋ｺﾝｸﾘｰﾄ殻	m3	1			YZT0000002-001 管理費区分 T
計						
単価						

参考資料

東近江市

1次単価表

単-7号

単価適用年月日	20260415
歩掛適用年月日	20260415
労務等調整	00.00%-00.00%-1.0000

名称	殻運搬	単位	m3	数量	1	単価	
規格	殻種別ｺﾝｸﾘｰﾄ殻(鉄筋)						

名称	規格／条件	単位	数量	単価	金額	摘要
殻運搬	殻発生作業＝ｺﾝｸﾘｰﾄ（鉄筋）構造物とりこわし：積込工法区分＝機械積込：DID区間の有無＝有り：運搬距離（km）（DID区間有無）＝8.0km以下：費用の内訳＝全ての費用：【ダンプトラック［オンロード・ディーゼル］｜１０ｔ積級　】【タイヤ損耗費｜１０ｔ積級　良好　供用日　】	m3	1			CB227010 管理費区分 無 単-48号
建設副産物投棄料	鉄筋ｺﾝｸﾘｰﾄ殻	m3	1			YZT0000003-001 管理費区分 T
計						
単価						

参考資料

東近江市

1次単価表

単-8号

単価適用年月日	20260415
歩掛適用年月日	20260415
労務等調整	00.00%-00.00%-1.0000

名称	舗装版切断排水処理工（廃材運搬）	単位	回	数量	1	単価	
規格							

名称	規格／条件	単位	数量	単価	金額	摘要
廃材運搬	片道運搬距離＝25.6km：	回	1			DXS20050 管理費区分 無 単-49号
建設副産物投棄料	泥水	t	0.58			YZT0000006-001 管理費区分 T
計						
単価						

参考資料

東近江市

1次単価表

単-9号

単価適用年月日	20260415
歩掛適用年月日	20260415
労務等調整	00.00%-00.00%-1.0000

名称	床掘り	単位	m3	数量	1	単価	
規格	土質土砂						

名称	規格／条件	単位	数量	単価	金額	摘要
床掘り	土質＝土砂：施工方法＝上記以外（小規模） ：費用の内訳＝全ての費用：	m3	1			CB210030 管理費区分 無 単-50号
計						
単価						

参考資料

東近江市

1次単価表

単-10号

単価適用年月日	20260415
歩掛適用年月日	20260415
労務等調整	00.00%-00.00%-1.0000

名称	埋戻し	単位	m3	数量	1	単価	
規格	土質区分土砂;土質RC-30						

名称	規格／条件	単位	数量	単価	金額	摘要
埋戻し	施工方法＝上記以外（小規模）：土質＝土砂 ：費用の内訳＝全ての費用：	m3	1			CB210410 管理費区分 無 単-51号
再生クラッシャーラン	ＲＣ－３０	m3	1.11			Z002122002 管理費区分 無
計						
単価						

参考資料

東近江市

1次単価表

単-11号

単価適用年月日	20260415
歩掛適用年月日	20260415
労務等調整	00.00%-00.00%-1.0000

名称	埋戻し	単位	m3	数量	1	単価	
規格	土質区分土砂;土質流用土						

名称	規格／条件	単位	数量	単価	金額	摘要
埋戻し	施工方法＝上記以外（小規模）：土質＝土砂 ：費用の内訳＝全ての費用：	m3	1			CB210410 管理費区分 無 単-51号
計						
単価						

参考資料

東近江市

1次単価表

単-12号

単価適用年月日	20260415
歩掛適用年月日	20260415
労務等調整	00.00%-00.00%-1.0000

名称	埋戻し	単位	m3	数量	1	単価	
規格	土質区分土砂;土質砕砂						

名称	規格／条件	単位	数量	単価	金額	摘要
埋戻し	施工方法＝上記以外（小規模）：土質＝土砂 ：費用の内訳＝全ての費用：	m3	1			CB210410 管理費区分 無 単-51号
砕砂（管付近用）	最大寸法20㎜	m3	1.11			Z902150802 管理費区分 無
計						
単価						

参考資料

東近江市

1次単価表

単-13号

単価適用年月日	20260415
歩掛適用年月日	20260415
労務等調整	00.00%-00.00%-1.0000

名称	土砂等運搬	単位	m3	数量	1	単価	
規格	土質土砂(岩塊･玉石混り土含む)						

名称	規格／条件	単位	数量	単価	金額	摘要
土砂等運搬	土砂等発生現場＝小規模：積込機種･規格＝ﾊﾞｯｸﾎｳ山積0.28m3（平積0.2m3）：土質＝土砂（岩塊･玉石混り土含む）：DID区間の有無＝有り：運搬距離（km）（DID区間有）＝5.5km以下：【ダンプトラック［オンロード・ディーゼル］｜４ｔ積級　】【タイヤ損耗費｜４ｔ積級　良好　供用日　】	m3	1			CB210110 管理費区分 無 単-52号
建設副産物投棄料	残土	m3	1			YZT0000004-001 管理費区分 T
計						
単価						

参考資料

東近江市

1次単価表

単-14号

単価適用年月日	20260415
歩掛適用年月日	20260415
労務等調整	00.00%-00.00%-1.0000

名称	ﾌﾟﾚｷｬｽﾄU型側溝	単位	m	数量		単価	
規格	U型側溝規格CD側溝400*500				10		

名称	規格／条件	単位	数量	単価	金額	摘要
U型側溝	作業区分＝据付け：L=1000・L=4000の使用の有無＝無し：夜間作業の有無＝無し：U型側溝の種類＝側溝（各種）：U型側溝の規格･仕様＝L=2000mm：U型側溝の質量＝1000kg/個以下：時間的制約の有無＝無し：施工箇所における補正＝無し：基礎砕石施工の有無＝有り：基礎砕石の種類＝再生ｸﾗｯｼｬﾗﾝ 40～0：基礎砕石設計数量（実数入力）＝0.99m3/10m：	m	10			WB821410 管理費区分 無 単-53号
コンクリート	構造物種別＝無筋･鉄筋構造物：打設工法＝人力打設：ｺﾝｸﾘｰﾄ規格＝18-8-25（高炉）：養生工の種類＝養生無し：現場内小運搬の有無＝無し：費用の内訳＝全ての費用：	m3	0.352			CB240010 管理費区分 無 単-54号
計						
単価						

参考資料

東近江市

1次単価表

単-15号

単価適用年月日	20260415
歩掛適用年月日	20260415
労務等調整	00.00%-00.00%-1.0000

名称	ﾌﾟﾚｷｬｽﾄU型側溝	単位	m	数量	10	単価	
規格	U型側溝規格CD側溝400*400						

名称	規格／条件	単位	数量	単価	金額	摘要
U型側溝	作業区分＝据付け：L=1000・L=4000の使用の有無＝無し：夜間作業の有無＝無し：U型側溝の種類＝側溝（各種）：U型側溝の規格･仕様＝L=2000㎜：U型側溝の質量＝1000kg/個以下：時間的制約の有無＝無し：施工箇所における補正＝無し：基礎砕石施工の有無＝有り：基礎砕石の種類＝再生ｸﾗｯｼｬﾗﾝ 40～0：基礎砕石設計数量（実数入力）＝0.99m3/10m：	m	10			WB821410 管理費区分 無 単-55号
計						
単価						

参考資料

東近江市

1次単価表

単-16号

単価適用年月日	20260415
歩掛適用年月日	20260415
労務等調整	00.00%-00.00%-1.0000

名称	側溝蓋	単位	枚	数量	1	単価	
規格	蓋版の規格300 41.2×9.5×50						

名称	規格／条件	単位	数量	単価	金額	摘要
蓋版	作業区分＝据付け：夜間作業の有無＝無し：蓋版の種類＝道路用鉄筋Co側溝1種 JIS A 5372：蓋版の規格＝300 41.2×9.5×50：時間的制約の有無＝無し：施工箇所における補正＝無し：	枚	1			WB821430 管理費区分 無 単-56号
計						
単価						

参考資料

東近江市

1次単価表

単-17号

単価適用年月日	20260415
歩掛適用年月日	20260415
労務等調整	00.00%-00.00%-1.0000

名称	側溝蓋	単位	枚	数量	1	単価	
規格	蓋版の規格300 41.2×9.5×50						

名称	規格／条件	単位	数量	単価	金額	摘要
蓋版	作業区分＝据付け：夜間作業の有無＝無し：蓋版の種類＝道路用鉄筋Co側溝3種 JIS A 5372：蓋版の規格＝300 41.2×9.5×50：時間的制約の有無＝無し：施工箇所における補正＝無し：	枚	1			WB821430 管理費区分 無 単-57号
計						
単価						

参考資料

東近江市

1次単価表

単-18号

単価適用年月日	20260415
歩掛適用年月日	20260415
労務等調整	00.00%-00.00%-1.0000

名称	側溝蓋	単位	枚	数量	1	単価	
規格							

名称	規格／条件	単位	数量	単価	金額	摘要
蓋版	作業区分＝据付け：夜間作業の有無＝無し： 蓋版の種類＝蓋版（各種）：規格・仕様区分 ＝40kg/枚以下：時間的制約の有無＝無し： 施工箇所における補正＝無し：	枚	1			WB821430 管理費区分 無 単-58号
計						
単価						

参考資料

東近江市

1次単価表

単-19号

単価適用年月日	20260415
歩掛適用年月日	20260415
労務等調整	00.00%-00.00%-1.0000

名称	ﾌﾟﾚｷｬｽﾄ集水桝	単位	箇所	数量	1	単価	
規格	桝規格400*400*400						

名称	規格／条件	単位	数量	単価	金額	摘要
プレキャスト集水桝	作業区分＝据付：製品質量（kg/基）＝80kg を超え200kg以下：基礎砕石の有無＝有り： 費用の内訳＝全ての費用：	基	1			CB222800 管理費区分 無 単-59号
プレキャスト集水桝（材料費）		基	1			CB222810 管理費区分 無 単-60号
計						
単価						

参考資料

東近江市

1次単価表

単-20号

単価適用年月日	20260415
歩掛適用年月日	20260415
労務等調整	00.00%-00.00%-1.0000

名称	表層(歩道部)	単位	m2	数量	1	単価	
規格	材料種類再生密粒度ｱｽｺﾝ(13);舗装厚30㎜;平均幅員1.4m以上						

名称	規格／条件	単位	数量	単価	金額	摘要
表層（歩道部）	平均幅員＝1.4m以上：1層当平均仕上厚 70㎜以下＝30㎜：材料＝再生密粒度アスコン（１３）：瀝青材料種類＝ﾌﾟﾗｲﾑｺｰﾄ PK-3：費用の内訳＝全ての費用：	m2	1			CB410261 管理費区分 無 単-61号
計						
単価						

参考資料

東近江市

1次単価表

単-21号

単価適用年月日	20260415
歩掛適用年月日	20260415
労務等調整	00.00%-00.00%-1.0000

名称	表層(歩道部)	単位	m2	数量	1	単価	
規格	材料種類再生密粒度ｱｽｺﾝ(13);舗装厚50㎜;平均幅員1.4m以上						

名称	規格／条件	単位	数量	単価	金額	摘要
表層（歩道部）	平均幅員＝1.4m以上：1層当平均仕上厚 70㎜以下＝50㎜：材料＝再生密粒度アスコン（１３）：瀝青材料種類＝ﾌﾟﾗｲﾑｺｰﾄ PK-3：費用の内訳＝全ての費用：	m2	1			CB410261 管理費区分 無 単-62号
計						
単価						

参考資料

東近江市

1次単価表

単-22号

単価適用年月日	20260415
歩掛適用年月日	20260415
労務等調整	00.00%-00.00%-1.0000

名称	ｺﾝｸﾘｰﾄ工	単位	m3	数量	1	単価	
規格							

名称	規格／条件	単位	数量	単価	金額	摘要
コンクリート	構造物種別＝小型構造物：打設工法＝人力打設：ｺﾝｸﾘｰﾄ規格＝18-8-25（高炉）：養生工の種類＝養生無し：現場内小運搬の有無＝無し：費用の内訳＝全ての費用：	m3	1			CB240010 管理費区分 無 単-63号
計						
単価						

参考資料

東近江市

1次単価表

単-23号

単価適用年月日	20260415
歩掛適用年月日	20260415
労務等調整	00.00%-00.00%-1.0000

名称	交通誘導警備員	単位	人日	数量	1	単価	
規格							

名称	規格／条件	単位	数量	単価	金額	摘要
交通誘導警備員Ｂ		人日	1			WB010212 管理費区分 無 単-64号
計						
単価						

参考資料

東近江市

1次単価表

単-24号

単価適用年月日	20260415
歩掛適用年月日	20260415
労務等調整	00.00%-00.00%-1.0000

名称	舗装版切断	単位	m	数量	1	単価	
規格							

名称	規格／条件	単位	数量	単価	金額	摘要
舗装版切断	舗装版種別＝ｱｽﾌｧﾙﾄ舗装版：ｱｽﾌｧﾙﾄ舗装版厚＝15cm以下：費用の内訳＝全ての費用：	m	1			CB430510 管理費区分 無 単-42号
計						
単価						

参考資料

東近江市

1次単価表

単-25号

単価適用年月日	20260415
歩掛適用年月日	20260415
労務等調整	00.00%-00.00%-1.0000

名称	舗装版破砕	単位	m2	数量	1	単価	
規格	舗装版種別ｱｽﾌｧﾙﾄ舗装版;舗装版厚5cm						

名称	規格／条件	単位	数量	単価	金額	摘要
舗装版破砕	舗装版種別＝ｱｽﾌｧﾙﾄ舗装版：障害等の有無＝無し：騒音振動対策＝不要：舗装版厚＝15cm以下：積込作業の有無＝有り：費用の内訳＝全ての費用：	m2	1			CB430310 管理費区分 無 単-43号
計						
単価						

参考資料

東近江市

1次単価表

単-26号

単価適用年月日	20260415
歩掛適用年月日	20260415
労務等調整	00.00%-00.00%-1.0000

名称	ｺﾝｸﾘｰﾄ構造物取壊し	単位	m3	数量	1	単価	
規格	構造物区分無筋構造物;工法区分機械施工						

名称	規格／条件	単位	数量	単価	金額	摘要
構造物とりこわし	構造物区分＝無筋構造物：工法区分＝機械施工：時間的制約の有無＝無し：夜間作業の有無＝無し：低騒音･低振動対策＝不要：	m3	1			WB824010 管理費区分 無 単-44号
計						
単価						

参考資料

東近江市

1次単価表

単-27号

単価適用年月日	20260415
歩掛適用年月日	20260415
労務等調整	00.00%-00.00%-1.0000

名称	ｺﾝｸﾘｰﾄ構造物取壊し	単位	m3	数量	1	単価	
規格	構造物区分鉄筋構造物;工法区分機械施工						

名称	規格／条件	単位	数量	単価	金額	摘要
構造物とりこわし	構造物区分＝鉄筋構造物：工法区分＝機械施工：時間的制約の有無＝無し：夜間作業の有無＝無し：低騒音･低振動対策＝不要：	m3	1			WB824010 管理費区分 無 単-45号
計						
単価						

参考資料

東近江市

1次単価表

単-28号

単価適用年月日	20260415
歩掛適用年月日	20260415
労務等調整	00.00%-00.00%-1.0000

名称	殻運搬	単位	m3	数量	1	単価	
規格	殻種別ｱｽﾌｧﾙﾄ殻						

名称	規格／条件	単位	数量	単価	金額	摘要
殻運搬	殻発生作業＝舗装版破砕：積込工法区分＝機械（騒音対策不要､厚15cm以下）：DID区間の有無＝有り：運搬距離（km）（DID区間有）＝6.0km以下：費用の内訳＝全ての費用：【ダンプトラック［オンロード・ディーゼル］｜１０ｔ積級　】【タイヤ損耗費｜１０ｔ積級　良好　供用日　】	m3	1			CB227010 管理費区分 無 単-46号
建設副産物投棄料	ｱｽﾌｧﾙﾄ掘削殻	m3	1			YZT0000001-001 管理費区分 T
計						
単価						

参考資料

東近江市

1次単価表

単-29号

単価適用年月日	20260415
歩掛適用年月日	20260415
労務等調整	00.00%-00.00%-1.0000

名称	殻運搬	単位	m3	数量	1	単価	
規格	殻種別ｺﾝｸﾘｰﾄ殻(無筋)						

名称	規格／条件	単位	数量	単価	金額	摘要
殻運搬	殻発生作業＝ｺﾝｸﾘｰﾄ（無筋）構造物とりこわし：積込工法区分＝機械積込：DID区間の有無＝有り：運搬距離（km）（DID区間有無）＝5.7km以下：費用の内訳＝全ての費用：【ダンプトラック［オンロード・ディーゼル］｜１０ｔ積級　】【タイヤ損耗費｜１０ｔ積級　良好　供用日　】	m3	1			CB227010 管理費区分 無 単-47号
建設副産物投棄料	無筋ｺﾝｸﾘｰﾄ殻	m3	1			YZT0000002-001 管理費区分 T
計						
単価						

参考資料

東近江市

1次単価表

単-30号

単価適用年月日	20260415
歩掛適用年月日	20260415
労務等調整	00.00%-00.00%-1.0000

名称	殻運搬	単位	m3	数量	1	単価	
規格	殻種別ｺﾝｸﾘｰﾄ殻(鉄筋)						

名称	規格／条件	単位	数量	単価	金額	摘要
殻運搬	殻発生作業＝ｺﾝｸﾘｰﾄ（鉄筋）構造物とりこわし：積込工法区分＝機械積込：DID区間の有無＝有り：運搬距離（km）（DID区間有無）＝8.0km以下：費用の内訳＝全ての費用：【ダンプトラック［オンロード・ディーゼル］｜１０ｔ積級　】【タイヤ損耗費｜１０ｔ積級　良好　供用日　】	m3	1			CB227010 管理費区分 無 単-48号
建設副産物投棄料	鉄筋ｺﾝｸﾘｰﾄ殻	m3	1			YZT0000003-001 管理費区分 T
計						
単価						

参考資料

東近江市

1次単価表

単-31号

単価適用年月日	20260415
歩掛適用年月日	20260415
労務等調整	00.00%-00.00%-1.0000

名称	床掘り	単位	m3	数量	1	単価	
規格	土質土砂						

名称	規格／条件	単位	数量	単価	金額	摘要
床掘り	土質＝土砂：施工方法＝上記以外（小規模） ：費用の内訳＝全ての費用：	m3	1			CB210030 管理費区分 無 単-50号
計						
単価						

参考資料

東近江市

1次単価表

単-32号

単価適用年月日	20260415
歩掛適用年月日	20260415
労務等調整	00.00%-00.00%-1.0000

名称	埋戻し	単位	m3	数量	1	単価	
規格	土質区分土砂;土質RC-30						

名称	規格／条件	単位	数量	単価	金額	摘要
埋戻し	施工方法＝上記以外（小規模）：土質＝土砂 ：費用の内訳＝全ての費用：	m3	1			CB210410 管理費区分 無 単-51号
再生クラッシャーラン	ＲＣ－３０	m3	1.11			Z002122002 管理費区分 無
計						
単価						

参考資料

東近江市

1次単価表

単-33号

単価適用年月日	20260415
歩掛適用年月日	20260415
労務等調整	00.00%-00.00%-1.0000

名称	埋戻し	単位	m3	数量	1	単価	
規格	土質区分土砂;土質流用土						

名称	規格／条件	単位	数量	単価	金額	摘要
埋戻し	施工方法＝上記以外（小規模）：土質＝土砂 ：費用の内訳＝全ての費用：	m3	1			CB210410 管理費区分 無 単-51号
計						
単価						

参考資料

東近江市

1次単価表

単-34号

単価適用年月日	20260415
歩掛適用年月日	20260415
労務等調整	00.00%-00.00%-1.0000

名称	埋戻し	単位	m3	数量	1	単価	
規格	土質区分土砂;土質砕砂						

名称	規格／条件	単位	数量	単価	金額	摘要
埋戻し	施工方法＝上記以外（小規模）：土質＝土砂 ：費用の内訳＝全ての費用：	m3	1			CB210410 管理費区分 無 単-51号
砕砂（管付近用）	最大寸法20mm	m3	1.11			Z902150802 管理費区分 無
計						
単価						

参考資料

東近江市

1次単価表

単-35号

単価適用年月日	20260415
歩掛適用年月日	20260415
労務等調整	00.00%-00.00%-1.0000

名称	土砂等運搬	単位	m3	数量	1	単価	
規格	土質土砂(岩塊･玉石混り土含む)						

名称	規格／条件	単位	数量	単価	金額	摘要
土砂等運搬	土砂等発生現場＝小規模：積込機種･規格＝ﾊﾞｯｸﾎｳ山積0.28m3（平積0.2m3）：土質＝土砂（岩塊･玉石混り土含む）：DID区間の有無＝有り：運搬距離（km）（DID区間有）＝5.5km以下：【ダンプトラック［オンロード・ディーゼル］｜４ｔ積級　】【タイヤ損耗費｜４ｔ積級　良好　供用日　】	m3	1			CB210110 管理費区分 無 単-52号
建設副産物投棄料	残土	m3	1			YZT0000004-001 管理費区分 T
計						
単価						

参考資料

東近江市

1次単価表

単-36号

単価適用年月日	20260415
歩掛適用年月日	20260415
労務等調整	00.00%-00.00%-1.0000

名称	ﾌﾟﾚｷｬｽﾄU型側溝	単位	m	数量		単価	
規格	U型側溝規格CD側溝300*400				10		

名称	規格／条件	単位	数量	単価	金額	摘要
U型側溝	作業区分＝据付け：L=1000・L=4000の使用の有無＝無し：夜間作業の有無＝無し：U型側溝の種類＝側溝（各種）：U型側溝の規格･仕様＝L=2000mm：U型側溝の質量＝1000kg/個以下：時間的制約の有無＝無し：施工箇所における補正＝無し：基礎砕石施工の有無＝有り：基礎砕石の種類＝再生ｸﾗｯｼｬﾗﾝ 40～0：基礎砕石設計数量（実数入力）＝0.84m3/10m：	m	10			WB821410 管理費区分 無 単-65号
コンクリート	構造物種別＝無筋･鉄筋構造物：打設工法＝人力打設：ｺﾝｸﾘｰﾄ規格＝18-8-25（高炉）：養生工の種類＝養生無し：現場内小運搬の有無＝無し：費用の内訳＝全ての費用：	m3	0.496			CB240010 管理費区分 無 単-54号
計						
単価						

参考資料

東近江市

1次単価表

単-37号

単価適用年月日	20260415
歩掛適用年月日	20260415
労務等調整	00.00%-00.00%-1.0000

名称	側溝蓋	単位	枚	数量	1	単価	
規格	蓋版の規格250 36.2×9×50						

名称	規格／条件	単位	数量	単価	金額	摘要
蓋版	作業区分＝据付け：夜間作業の有無＝無し：蓋版の種類＝道路用鉄筋Co側溝3種 JIS A 5372：蓋版の規格＝250 36.2×9×50：時間的制約の有無＝無し：施工箇所における補正＝無し：	枚	1			WB821430 管理費区分 無 単-66号
計						
単価						

参考資料

東近江市

1次単価表

単-38号

単価適用年月日	20260415
歩掛適用年月日	20260415
労務等調整	00.00%-00.00%-1.0000

名称	側溝蓋	単位	枚	数量	1	単価	
規格							

名称	規格／条件	単位	数量	単価	金額	摘要
蓋版	作業区分＝据付け：夜間作業の有無＝無し： 蓋版の種類＝蓋版（各種）：規格・仕様区分 ＝40kg/枚以下：時間的制約の有無＝無し： 施工箇所における補正＝無し：	枚	1			WB821430 管理費区分 無 単-67号
計						
単価						

参考資料

東近江市

1次単価表

単-39号

単価適用年月日	20260415
歩掛適用年月日	20260415
労務等調整	00.00%-00.00%-1.0000

名称	表層(車道・路肩部)	単位	m2	数量	1	単価	
規格	材料種類再生密粒度ｱｽｺﾝ(13);舗装厚50㎜;平均幅員1.4m未満(1層当り平均仕上り厚50㎜以下)						

名称	規格／条件	単位	数量	単価	金額	摘要
表層（車道・路肩部）	平均幅員＝1.4m未満（仕上厚50㎜以下）：1 層当平均仕上厚 50㎜以下＝50㎜：材料＝再 生密粒度アスコン（１３）：瀝青材料種類＝ ﾌﾟﾗｲﾑｺｰﾄ PK-3：費用の内訳＝全ての費用：	m2	1			CB410260 管理費区分 無 単-68号
計						
単価						

参考資料

東近江市

1次単価表

単-40号

単価適用年月日	20260415
歩掛適用年月日	20260415
労務等調整	00.00%-00.00%-1.0000

名称	ｺﾝｸﾘｰﾄ工	単位	m3	数量	1	単価	
規格							

名称	規格／条件	単位	数量	単価	金額	摘要
コンクリート	構造物種別＝小型構造物：打設工法＝人力打設：ｺﾝｸﾘｰﾄ規格＝18-8-25（高炉）：養生工の種類＝養生無し：現場内小運搬の有無＝無し：費用の内訳＝全ての費用：	m3	1			CB240010 管理費区分 無 単-63号
計						
単価						

参考資料

東近江市

1次単価表

単-41号

単価適用年月日	20260415
歩掛適用年月日	20260415
労務等調整	00.00%-00.00%-1.0000

名称	交通誘導警備員	単位	人日	数量	1	単価	
規格							

名称	規格／条件	単位	数量	単価	金額	摘要
交通誘導警備員Ｂ		人日	1			WB010212 管理費区分 無 単-64号
計						
単価						

参考資料

東近江市

2次単価表（施工パッケージ）

単-42号　　CB430510

単価適用年月日	20260415
歩掛適用年月日	20260415
労務等調整	00.00% -1.0000

名称	舗装版切断	単位	m	数量	1	単価	
規格	ｱｽﾌｧﾙﾄ舗装版 15cm以下 全ての費用						

名称	規格／条件	単位	構成比率	標準単価	単価	摘要
標準単価						
労務構成比率		%				
特殊作業員		%				R0101 管理費区分 無 割増率 0%
土木一般世話役		%				R0125 管理費区分 無 割増率 0%
普通作業員		%				R0102 管理費区分 無 割増率 0%
材料構成比率		%				
コンクリートカッタ （ブレード）	径１８インチ	%				Z006540009 管理費区分 無
ガソリン	レギュラー ｽﾀﾝﾄﾞ	%				Z006704001 管理費区分 無
機械構成比率		%				
コンクリートカッタ［バキューム式（超低騒音型）］	湿式 切削深２０ｃｍ級 ブレード径φ５６ｃｍ	%				M001161013 管理費区分 無
J01 舗装版種別 J02 ｱｽﾌｧﾙﾄ舗装版厚 J05 費用の内訳	ｱｽﾌｧﾙﾄ舗装版 15cm以下 全ての費用					

参考資料

東近江市

2次単価表（施工パッケージ）

単-43号　　CB430310

単価適用年月日	20260415
歩掛適用年月日	20260415
労務等調整	00.00% -1.0000

名称	舗装版破砕	単位	m2	数量	1	単価	
規格	ｱｽﾌｧﾙﾄ舗装版 無し 不要 15cm以下 有り 全ての費用						

名称	規格／条件	単位	構成比率	標準単価	単価	摘要
標準単価						
労務構成比率		%				
土木一般世話役		%				R0125 管理費区分 無 割増率 0%
運転手（特殊）	重機械等運転	%				R0114 管理費区分 無 割増率 0%
普通作業員		%				R0102 管理費区分 無 割増率 0%
材料構成比率		%				
軽油		%				Z006702002 管理費区分 無
機械構成比率		%				
バックホウ（クローラ型）［後方超小旋回型］	山積０．４５ｍ３（平積０．３５ｍ３） 供用日当たり賃料	%				L001010012 管理費区分 無
J01 舗装版種別 J02 障害等の有無 J03 騒音振動対策	ｱｽﾌｧﾙﾄ舗装版 無し 不要					
J04 舗装版厚 J06 積込作業の有無 J07 費用の内訳	15cm以下 有り 全ての費用					

参考資料

東近江市

2次単価表

単-44号　　WB824010

単価適用年月日	20260415
歩掛適用年月日	20260415
労務等調整	00.00% -1.0000

名称	構造物とりこわし	単位	m3	数量	1	単価	
規格	無筋構造物 機械施工 無し 無し 不要						

名称	規格／条件	単位	数量	単価	金額	摘要
無筋構造物	昼間　機械施工　制約無	m3	1			Q001611001 管理費区分 無 Z1
諸雑費（まるめ）		式	1			ZS3000004 管理費区分 無 ZZ1
計						
単価						
J01 構造物区分 J02 工法区分 J03 時間的制約の有無	無筋構造物 機械施工 無し					
J04 夜間作業の有無 J05 低騒音・低振動対策	無し 不要					

参考資料

東近江市

2次単価表

単-45号　　WB824010

単価適用年月日	20260415
歩掛適用年月日	20260415
労務等調整	00.00% -1.0000

名称	構造物とりこわし	単位	m3	数量	1	単価	
規格	鉄筋構造物 機械施工 無し 無し 不要						

名称	規格／条件	単位	数量	単価	金額	摘要
鉄筋構造物	昼間　機械施工　制約無	m3	1			Q001611007 管理費区分 無 Z1
諸雑費（まるめ）		式	1			ZS3000004 管理費区分 無 ZZ1
計						
単価						
J01 構造物区分 J02 工法区分 J03 時間的制約の有無	鉄筋構造物 機械施工 無し					
J04 夜間作業の有無 J05 低騒音･低振動対策	無し 不要					

参考資料

東近江市

2次単価表（施工パッケージ）

単-46号　　CB227010

単価適用年月日	20260415
歩掛適用年月日	20260415
労務等調整	00.00% -1.0000

名称	殻運搬	単位	m3	数量	1	単価	
規格	舗装版破砕 機械（騒音対策不要、厚15cm以下） 有り 6.0km以下 全ての費用						

名称	規格／条件	単位	構成比率	標準単価	単価	摘要
標準単価						
労務構成比率		%				
運転手（一般）	ﾄﾗｯｸ･ﾀﾞﾝﾌﾟ･散水車等運転	%				R0115 管理費区分 無 割増率 0%
材料構成比率		%				
軽油		%				Z006702002 管理費区分 無
機械構成比率		%				
ダンプトラック［オンロード・ディーゼル］ 【タイヤ損耗費】	１０ｔ積級 【１０ｔ積級 良好 供用日】	%				M000301005 管理費区分 無
J01 殻発生作業 J02 積込工法区分 J03 DID区間の有無	舗装版破砕 機械（騒音対策不要、厚15cm以下） 有り					
J08 運搬距離（km）（DID区間有） J13 費用の内訳	6.0km以下 全ての費用					

参考資料

東近江市

2次単価表（施工パッケージ）

単-47号　　CB227010

単価適用年月日	20260415
歩掛適用年月日	20260415
労務等調整	00.00% -1.0000

名称	殻運搬	単位	m3	数量	1	単価	
規格	ｺﾝｸﾘｰﾄ（無筋）構造物とりこわし 機械積込 有り　5.7km以下 全ての費用						

名称	規格／条件	単位	構成比率	標準単価	単価	摘要
標準単価						
労務構成比率		%				
運転手（一般）	ﾄﾗｯｸ･ﾀﾞﾝﾌﾟ･散水車等運転	%				R0115 管理費区分 無 割増率　0%
材料構成比率		%				
軽油		%				Z006702002 管理費区分 無
機械構成比率		%				
ダンプトラック［オンロード・ディーゼル］ 【タイヤ損耗費】	１０ｔ積級 【１０ｔ積級　良好　供用日】	%				M000301005 管理費区分 無
J01 殻発生作業 J02 積込工法区分 J03 DID区間の有無	ｺﾝｸﾘｰﾄ（無筋）構造物とりこわし 機械積込 有り					
J04 運搬距離（km）（DID区間有無） J13 費用の内訳	5.7km以下 全ての費用					

参考資料

東近江市

2次単価表（施工パッケージ）

単-48号　　CB227010

単価適用年月日	20260415
歩掛適用年月日	20260415
労務等調整	00.00% -1.0000

名称	殻運搬	単位	m3	数量	1	単価	
規格	ｺﾝｸﾘｰﾄ（鉄筋）構造物とりこわし 機械積込 有り　8.0km以下 全ての費用						

名称	規格／条件	単位	構成比率	標準単価	単価	摘要
標準単価						
労務構成比率		%				
運転手（一般）	ﾄﾗｯｸ･ﾀﾞﾝﾌﾟ･散水車等運転	%				R0115 管理費区分 無 割増率　0%
材料構成比率		%				
軽油		%				Z006702002 管理費区分 無
機械構成比率		%				
ダンプトラック［オンロード・ディーゼル］ 【タイヤ損耗費】	１０ｔ積級 【１０ｔ積級　良好　供用日】	%				M000301005 管理費区分 無
J01 殻発生作業 J02 積込工法区分 J03 DID区間の有無	ｺﾝｸﾘｰﾄ（鉄筋）構造物とりこわし 機械積込 有り					
J04 運搬距離（km）（DID区間有無） J13 費用の内訳	8.0km以下 全ての費用					

参考資料

東近江市

2次単価表

単-49号　　DXS20050

単価適用年月日	20260415
歩掛適用年月日	20260415
労務等調整	00.00% -1.0000

名称	廃材運搬	単位	回	数量	1	単価	
規格	25.6km						

名称	規格／条件	単位	数量	単価	金額	摘要
ダンプトラック運転		時間				DXS20060 管理費区分 無 単-69号 Z1
諸雑費（まるめ）		式	1			ZS3000004 管理費区分 無 ZZ1
計						
単価						
J01 片道運搬距離	25.6 km					

参考資料

東近江市

2次単価表（施工パッケージ）

単-50号　　CB210030

単価適用年月日	20260415
歩掛適用年月日	20260415
労務等調整	00.00% -1.0000

名称	床掘り	単位	m3	数量	1	単価	
規格	土砂 上記以外（小規模） 全ての費用						

名称	規格／条件	単位	構成比率	標準単価	単価	摘要
標準単価						
労務構成比率		%				
運転手（特殊）	重機械等運転	%				R0114 管理費区分 無 割増率 0%
普通作業員		%				R0102 管理費区分 無 割増率 0%
材料構成比率		%				
軽油		%				Z006702002 管理費区分 無
機械構成比率		%				
バックホウ（クローラ）［後方超小旋回型］	排ガス型（第２次） 山積０．２８ｍ３	%				M000202096 管理費区分 無
J01 土質 J02 施工方法 J05 費用の内訳	土砂 上記以外（小規模） 全ての費用					

参考資料

東近江市

2次単価表（施工パッケージ）

単-51号　　CB210410

単価適用年月日	20260415
歩掛適用年月日	20260415
労務等調整	00.00% -1.0000

名称	埋戻し	単位	m3	数量	1	単価	
規格	上記以外（小規模） 土砂 全ての費用						

名称	規格／条件	単位	構成比率	標準単価	単価	摘要
標準単価						
労務構成比率		%				
普通作業員		%				R0102 管理費区分 無 割増率 0%
特殊作業員		%				R0101 管理費区分 無 割増率 0%
運転手（特殊）	重機械等運転	%				R0114 管理費区分 無 割増率 0%
材料構成比率		%				
軽油		%				Z006702002 管理費区分 無
ガソリン	レギュラー ｽﾀﾝﾄﾞ	%				Z006704001 管理費区分 無
機械構成比率		%				
バックホウ（クローラ）［後方超小旋回型］	排ガス型（第２次） 山積０．２８ｍ３	%				M000202096 管理費区分 無
ランマ	質量６０～８０ｋｇ	%				M000806001 管理費区分 無

参考資料

東近江市

2次単価表（施工パッケージ）

単-51号　　CB210410

単価適用年月日	20260415
歩掛適用年月日	20260415
労務等調整	00.00% -1.0000

名称	埋戻し	単位	m3	数量	1	単価	
規格	上記以外（小規模）　土砂 全ての費用						

名称	規格／条件	単位	構成比率	標準単価	単価	摘要
J01 施工方法	上記以外（小規模）					
J02 土質	土砂					
J04 費用の内訳	全ての費用					

参考資料

東近江市

2次単価表（施工パッケージ）

単-52号　　CB210110

単価適用年月日	20260415
歩掛適用年月日	20260415
労務等調整	00.00% -1.0000

名称	土砂等運搬	単位	m3	数量	1	単価	
規格	小規模 ﾊﾞｯｸﾎｳ山積0.28m3（平積0.2m3）　土砂（岩塊･玉石混り土含む）　有り 5.5km以下						

名称	規格／条件	単位	構成比率	標準単価	単価	摘要
標準単価						
労務構成比率		%				
運転手（一般）	ﾄﾗｯｸ･ﾀﾞﾝﾌﾟ･散水車等運転	%				R0115 管理費区分 無 割増率　0%
材料構成比率		%				
軽油		%				Z006702002 管理費区分 無
機械構成比率		%				
ダンプトラック［オンロード・ディーゼル］ 【タイヤ損耗費】	４ｔ積級 【４ｔ積級　良好　供用日】	%				M000301002 管理費区分 無
J01 土砂等発生現場 J02 積込機種･規格 J03 土質	小規模 ﾊﾞｯｸﾎｳ山積0.28m3（平積0.2m3） 土砂（岩塊･玉石混り土含む）					
J04 DID区間の有無 J14 運搬距離（km）（DID区間有）	有り 5.5km以下					

参考資料

東近江市

2次単価表

単-53号　　WB821410

単価適用年月日	20260415
歩掛適用年月日	20260415
労務等調整	00.00% -1.0000

名称	U型側溝	単位	m	数量	10	単価	
規格	据付け 無し 無し 側溝（各種） L=2000mm 1000kg/個以下 無し 無し 有り 再生ｸﾗｯｼｬﾗﾝ 40～00.99m3/10m						

名称	規格／条件	単位	数量	単価	金額	摘要
U型側溝　昼間	Ｌ２０００　１０００ｋｇ以下　制約無	m	10			Q001365003 管理費区分 無 Z1
CD側溝	400*500	個	5			YZA0000003-001 管理費区分 無 Z1
再生クラッシャーラン	ＲＣ－４０	m3	1.188			Z002122003 管理費区分 無 Z1
諸雑費（まるめ）		式	1			ZS3000004 管理費区分 無 ZZ1
計						
単価						
J01 作業区分 J02 L=1000・L=4000の使用の有無 J03 夜間作業の有無	据付け 無し 無し					
J04 U型側溝の種類 J06 U型側溝の規格･仕様 J07 U型側溝の質量	側溝（各種） L=2000mm 1000kg/個以下					
J08 時間的制約の有無 J09 施工箇所における補正 J10 基礎砕石施工の有無	無し 無し 有り					
J11 基礎砕石の種類 J12 基礎砕石設計数量（実数入力）	再生ｸﾗｯｼｬﾗﾝ 40～0 0.99 m3/10m					

参考資料

東近江市

2次単価表（施工パッケージ）

単-54号　　CB240010

単価適用年月日	20260415
歩掛適用年月日	20260415
労務等調整	00.00% -1.0000

名称	コンクリート	単位	m3	数量	1	単価	
規格	無筋･鉄筋構造物 人力打設 18-8-25（高炉）　養生無し 無し 全ての費用						

名称	規格／条件	単位	構成比率	標準単価	単価	摘要
標準単価						
労務構成比率		%				
普通作業員		%				R0102 管理費区分 無 割増率　0%
特殊作業員		%				R0101 管理費区分 無 割増率　0%
土木一般世話役		%				R0125 管理費区分 無 割増率　0%
材料構成比率		%				
生コンクリート	１８－８－２５（２０）　高炉　W/C=60%以下	%				Z002012001 管理費区分 無
J01 構造物種別 J02 打設工法 J03 ｺﾝｸﾘｰﾄ規格	無筋･鉄筋構造物 人力打設 18-8-25（高炉）					
J05 養生工の種類 J07 現場内小運搬の有無 J13 費用の内訳	養生無し 無し 全ての費用					

参考資料

東近江市

2次単価表

単-55号　　WB821410

単価適用年月日	20260415
歩掛適用年月日	20260415
労務等調整	00.00% -1.0000

名称	U型側溝	単位	m	数量	10	単価	
規格	据付け 無し 無し 側溝（各種） L=2000mm 1000kg/個以下 無し 無し 有り 再生ｸﾗｯｼｬﾗﾝ 40～00.99m3/10m						

名称	規格／条件	単位	数量	単価	金額	摘要
U型側溝　昼間	Ｌ２０００　１０００ｋｇ以下　制約無	m	10			Q001365003 管理費区分 無 Z1
CD側溝	400*400	個	5			YZA0000004-001 管理費区分 無 Z1
再生クラッシャーラン	ＲＣ－４０	m3	1.188			Z002122003 管理費区分 無 Z1
諸雑費（まるめ）		式	1			ZS3000004 管理費区分 無 ZZ1
計						
単価						
J01 作業区分 J02 L=1000・L=4000の使用の有無 J03 夜間作業の有無	据付け 無し 無し					
J04 U型側溝の種類 J06 U型側溝の規格･仕様 J07 U型側溝の質量	側溝（各種） L=2000mm 1000kg/個以下					
J08 時間的制約の有無 J09 施工箇所における補正 J10 基礎砕石施工の有無	無し 無し 有り					
J11 基礎砕石の種類 J12 基礎砕石設計数量（実数入力）	再生ｸﾗｯｼｬﾗﾝ 40～0 0.99 m3/10m					

参考資料

東近江市

2次単価表

単-56号　　WB821430

単価適用年月日	20260415
歩掛適用年月日	20260415
労務等調整	00.00% -1.0000

名称	蓋版	単位	枚	数量	100	単価	
規格	据付け 無し 道路用鉄筋Co側溝1種 JIS A 5372　300 41.2×9.5×50 無し 無し						

名称	規格／条件	単位	数量	単価	金額	摘要
蓋版コンクリート・鋼製　昼間	４０ｋｇ以下　制約無	枚	100			Q001367001 管理費区分 無 Z1
道路用側溝蓋（１種）	３００　４１．２×９．５×５０　参考質量33 kg	枚	100			Z002324002 管理費区分 無 Z1
諸雑費（まるめ）		式	1			ZS3000004 管理費区分 無 ZZ1
計						
単価						
J01 作業区分 J02 夜間作業の有無 J03 蓋版の種類	据付け 無し 道路用鉄筋Co側溝1種 JIS A 5372					
J04 蓋版の規格 J06 時間的制約の有無 J07 施工箇所における補正	300 41.2×9.5×50 無し 無し					

参考資料

東近江市

2次単価表

単-57号　　WB821430

単価適用年月日	20260415
歩掛適用年月日	20260415
労務等調整	00.00% -1.0000

名称	蓋版	単位	枚	数量	100	単価	
規格	据付け 無し 道路用鉄筋Co側溝3種 JIS A 5372　300 41.2×9.5×50 無し 無し						

名称	規格／条件	単位	数量	単価	金額	摘要
蓋版コンクリート・鋼製　昼間	１７０ｋｇ以下　制約無	枚	100			Q001367002 管理費区分 無 Z1
道路用側溝蓋　３種	３００　４１．２×９．５×５０　参考質量45 kg	枚	100			Z002324006 管理費区分 無 Z1
諸雑費（まるめ）		式	1			ZS3000004 管理費区分 無 ZZ1
計						
単価						
J01 作業区分 J02 夜間作業の有無 J03 蓋版の種類	据付け 無し 道路用鉄筋Co側溝3種 JIS A 5372					
J04 蓋版の規格 J06 時間的制約の有無 J07 施工箇所における補正	300 41.2×9.5×50 無し 無し					

参考資料

東近江市

2次単価表

単-58号　　WB821430

単価適用年月日	20260415
歩掛適用年月日	20260415
労務等調整	00.00% -1.0000

名称	蓋版	単位	枚	数量	100	単価	
規格	据付け 無し 蓋版（各種） 40kg/枚以下 無し 無し						

名称	規格／条件	単位	数量	単価	金額	摘要
蓋版コンクリート・鋼製　昼間	４０ｋｇ以下　制約無	枚	100			Q001367001 管理費区分 無 Z1
U形側溝用ｸﾞﾚｰﾁﾝｸﾞ蓋(JIS A5372用)	T-2L=500mm,W=300mmｺﾞﾑ付きすべり止めﾀｲﾌﾟ参考質量12kg　すべり止めﾀｲﾌﾟ 参考質量12kg	枚	100			Z901365430 管理費区分 無 Z1
諸雑費（まるめ）		式	1			ZS3000004 管理費区分 無 ZZ1
計						
単価						
J01 作業区分 J02 夜間作業の有無 J03 蓋版の種類	据付け 無し 蓋版（各種）					
J05 規格・仕様区分 J06 時間的制約の有無 J07 施工箇所における補正	40kg/枚以下 無し 無し					

参考資料

東近江市

2次単価表（施工パッケージ）

単-59号　　CB222800

単価適用年月日	20260415
歩掛適用年月日	20260415
労務等調整	00.00% -1.0000

名称	プレキャスト集水桝	単位	基	数量		単価	
規格	据付 80kgを超え200kg以下 有り 全ての費用				1		

名称	規格／条件	単位	構成比率	標準単価	単価	摘要
標準単価						
労務構成比率		%				
運転手（特殊）	重機械等運転	%				R0114 管理費区分 無 割増率 0%
普通作業員		%				R0102 管理費区分 無 割増率 0%
土木一般世話役		%				R0125 管理費区分 無 割増率 0%
特殊作業員		%				R0101 管理費区分 無 割増率 0%
材料構成比率		%				
軽油		%				Z006702002 管理費区分 無
機械構成比率		%				
バックホウ（クローラ）［標準・クレーン機能付き］	山積０．２８ｍ３（平積０．２ｍ３）１．７ｔ吊　供用日当たり賃料	%				L001010008 管理費区分 無
J01 作業区分 J02 製品質量（kg/基） J03 基礎砕石の有無	据付 80kgを超え200kg以下 有り					

参考資料

東近江市

2次単価表（施工パッケージ）

単-59号　　CB222800

単価適用年月日	20260415
歩掛適用年月日	20260415
労務等調整	00.00% -1.0000

名称	プレキャスト集水桝	単位	基	数量	1	単価	
規格	据付 80kgを超え200kg以下 有り 全ての費用						

名称	規格／条件	単位	構成比率	標準単価	単価	摘要
J04 費用の内訳	全ての費用					

参考資料

東近江市

2次単価表（施工パッケージ）

単-60号　　CB222810

単価適用年月日	20260415
歩掛適用年月日	20260415
労務等調整	00.00% -1.0000

名称	プレキャスト集水桝（材料費）	単位	基	数量	1	単価	
規格							

名称	規格／条件	単位	構成比率	標準単価	単価	摘要
標準単価						
材料構成比率		%				
CD桝Ⅲ	400*400*400 細目110°開閉	%				YZA0000006-001 管理費区分 無

参考資料

東近江市

2次単価表（施工パッケージ）

単-61号　　CB410261

単価適用年月日	20260415
歩掛適用年月日	20260415
労務等調整	00.00% -1.0000

名称	表層（歩道部）	単位	m2	数量	1	単価	
規格	1.4m以上 30mm 再生密粒度アスコン（１３）　ﾌﾟﾗｲﾑｺｰﾄ PK-3 全ての費用						

名称	規格／条件	単位	構成比率	標準単価	単価	摘要
標準単価						
労務構成比率		%				
普通作業員		%				R0102 管理費区分 無 割増率　0%
特殊作業員		%				R0101 管理費区分 無 割増率　0%
運転手（特殊）	重機械等運転	%				R0114 管理費区分 無 割増率　0%
土木一般世話役		%				R0125 管理費区分 無 割増率　0%
材料構成比率		%				
再生アスファルト混合物	再生密粒度アスコン（１３）	%				Z004101004 管理費区分 無
アスファルト乳剤	ＰＫ－３　プライムコート用　比重=1.0	%				Z004130002 管理費区分 無
軽油		%				Z006702002 管理費区分 無
機械構成比率		%				

参考資料

東近江市

2次単価表（施工パッケージ）

単-61号　　CB410261

単価適用年月日	20260415
歩掛適用年月日	20260415
労務等調整	00.00% -1.0000

名称	表層（歩道部）	単位	m2	数量	1	単価	
規格	1.4m以上 30mm 再生密粒度アスコン（１３）　ﾌﾟﾗｲﾑｺｰﾄ PK-3 全ての費用						

名称	規格／条件	単位	構成比率	標準単価	単価	摘要
ＡＳフィニッシャ［クローラ型］	舗装幅１．４～３．０ｍ	%				M001003018 管理費区分 無
振動ローラ（舗装用）［搭乗・コンバインド式］	運転質量３～４ｔ　供用日当たり賃料	%				L001070011 管理費区分 無
J01 平均幅員 J04 1層当平均仕上厚 70mm以下 J05 材料	1.4m以上 30 mm 再生密粒度アスコン（１３）					
J06 瀝青材料種類 J07 費用の内訳	ﾌﾟﾗｲﾑｺｰﾄ PK-3 全ての費用					

参考資料

東近江市

2次単価表（施工パッケージ）

単-62号　　CB410261

単価適用年月日	20260415
歩掛適用年月日	20260415
労務等調整	00.00% -1.0000

名称	表層（歩道部）	単位	m2	数量	1	単価	
規格	1.4m以上 50mm 再生密粒度アスコン（１３）　ﾌﾟﾗｲﾑｺｰﾄ PK-3 全ての費用						

名称	規格／条件	単位	構成比率	標準単価	単価	摘要
標準単価						
労務構成比率		%				
普通作業員		%				R0102 管理費区分 無 割増率　0%
特殊作業員		%				R0101 管理費区分 無 割増率　0%
運転手（特殊）	重機械等運転	%				R0114 管理費区分 無 割増率　0%
土木一般世話役		%				R0125 管理費区分 無 割増率　0%
材料構成比率		%				
再生アスファルト混合物	再生密粒度アスコン（１３）	%				Z004101004 管理費区分 無
アスファルト乳剤	ＰＫ－３　プライムコート用　比重=1.0	%				Z004130002 管理費区分 無
軽油		%				Z006702002 管理費区分 無
機械構成比率		%				

参考資料

東近江市

2次単価表（施工パッケージ）

単-62号　　CB410261

単価適用年月日	20260415
歩掛適用年月日	20260415
労務等調整	00.00% -1.0000

名称	表層（歩道部）	単位	m2	数量	1	単価	
規格	1.4m以上 50mm 再生密粒度アスコン（１３）　ﾌﾟﾗｲﾑｺｰﾄ PK-3 全ての費用						

名称	規格／条件	単位	構成比率	標準単価	単価	摘要
ＡＳフィニッシャ［クローラ型］	舗装幅１．４～３．０ｍ	%				M001003018 管理費区分 無
振動ローラ（舗装用）［搭乗・コンバインド式］	運転質量３～４ｔ　供用日当たり賃料	%				L001070011 管理費区分 無
J01 平均幅員 J04 1層当平均仕上厚 70mm以下 J05 材料	1.4m以上 50 mm 再生密粒度アスコン（１３）					
J06 瀝青材料種類 J07 費用の内訳	ﾌﾟﾗｲﾑｺｰﾄ PK-3 全ての費用					

参考資料

東近江市

2次単価表（施工パッケージ）

単-63号　　CB240010

単価適用年月日	20260415
歩掛適用年月日	20260415
労務等調整	00.00% -1.0000

名称	コンクリート	単位	m3	数量	1	単価	
規格	小型構造物 人力打設 18-8-25（高炉） 養生無し 無し 全ての費用						

名称	規格／条件	単位	構成比率	標準単価	単価	摘要
標準単価						
労務構成比率		%				
普通作業員		%				R0102 管理費区分 無 割増率 0%
特殊作業員		%				R0101 管理費区分 無 割増率 0%
土木一般世話役		%				R0125 管理費区分 無 割増率 0%
材料構成比率		%				
生コンクリート	１８－８－２５（２０） 高炉 W/C=60%以下	%				Z002012001 管理費区分 無
J01 構造物種別 J02 打設工法 J03 ｺﾝｸﾘｰﾄ規格	小型構造物 人力打設 18-8-25（高炉）					
J05 養生工の種類 J07 現場内小運搬の有無 J13 費用の内訳	養生無し 無し 全ての費用					

参考資料

東近江市

2次単価表

単-64号　　WB010212

単価適用年月日	20260415
歩掛適用年月日	20260415
労務等調整	00.00% -1.0000

名称	交通誘導警備員Ｂ	単位	人日	数量	1	単価	
規格							

名称	規格／条件	単位	数量	単価	金額	摘要
交通誘導警備員Ｂ		人	1			R0804 管理費区分 無 割増率 0% Z1
諸雑費（まるめ）		式	1			ZS3000004 管理費区分 無 ZZ1
計						
単価						

参考資料

東近江市

2次単価表

単-65号　　WB821410

単価適用年月日	20260415
歩掛適用年月日	20260415
労務等調整	00.00% -1.0000

名称	U型側溝	単位	m	数量	10	単価	
規格	据付け 無し 無し 側溝（各種） L=2000mm 1000kg/個以下 無し 無し 有り 再生ｸﾗｯｼｬﾗﾝ 40～00.84m3/10m						

名称	規格／条件	単位	数量	単価	金額	摘要
U型側溝　昼間	Ｌ２０００　１０００ｋｇ以下　制約無	m	10			Q001365003 管理費区分 無 Z1
CD側溝	300*400	個	5			YZA0000007-001 管理費区分 無 Z1
再生クラッシャーラン	ＲＣ－４０	m3	1.008			Z002122003 管理費区分 無 Z1
諸雑費（まるめ）		式	1			ZS3000004 管理費区分 無 ZZ1
計						
単価						
J01 作業区分 J02 L=1000・L=4000の使用の有無 J03 夜間作業の有無	据付け 無し 無し					
J04 U型側溝の種類 J06 U型側溝の規格･仕様 J07 U型側溝の質量	側溝（各種） L=2000mm 1000kg/個以下					
J08 時間的制約の有無 J09 施工箇所における補正 J10 基礎砕石施工の有無	無し 無し 有り					
J11 基礎砕石の種類 J12 基礎砕石設計数量（実数入力）	再生ｸﾗｯｼｬﾗﾝ 40～0 0.84 m3/10m					

参考資料

東近江市

2次単価表

単-66号　　WB821430

単価適用年月日	20260415
歩掛適用年月日	20260415
労務等調整	00.00% -1.0000

名称	蓋版	単位	枚	数量	100	単価	
規格	据付け 無し 道路用鉄筋Co側溝3種 JIS A 5372　250 36.2×9×50 無し 無し						

名称	規格／条件	単位	数量	単価	金額	摘要
蓋版コンクリート・鋼製　昼間	４０ｋｇ以下　制約無	枚	100			Q001367001 管理費区分 無 Z1
道路用側溝蓋　３種	２５０　３６．２×９×５０　参考質量37kg	枚	100			Z002324005 管理費区分 無 Z1
諸雑費（まるめ）		式	1			ZS3000004 管理費区分 無 ZZ1
計						
単価						
J01 作業区分 J02 夜間作業の有無 J03 蓋版の種類	据付け 無し 道路用鉄筋Co側溝3種 JIS A 5372					
J04 蓋版の規格 J06 時間的制約の有無 J07 施工箇所における補正	250 36.2×9×50 無し 無し					

参考資料

東近江市

2次単価表

単-67号　　WB821430

単価適用年月日	20260415
歩掛適用年月日	20260415
労務等調整	00.00% -1.0000

名称	蓋版	単位	枚	数量	100	単価	
規格	据付け 無し 蓋版（各種） 40kg/枚以下 無し 無し						

名称	規格／条件	単位	数量	単価	金額	摘要
蓋版コンクリート・鋼製　昼間	４０ｋｇ以下　制約無	枚	100			Q001367001 管理費区分 無 Z1
U形側溝用ｸﾞﾚｰﾁﾝｸﾞ蓋(JIS A5372用)	T-25L=500mm,W=250mmｺﾞﾑ付きすべり止めﾀｲﾌﾟ参考質量14kg　すべり止めﾀｲﾌﾟ 参考質量14kg	枚	100			Z901365385 管理費区分 無 Z1
諸雑費（まるめ）		式	1			ZS3000004 管理費区分 無 ZZ1
計						
単価						
J01 作業区分 J02 夜間作業の有無 J03 蓋版の種類	据付け 無し 蓋版（各種）					
J05 規格・仕様区分 J06 時間的制約の有無 J07 施工箇所における補正	40kg/枚以下 無し 無し					

参考資料

東近江市

2次単価表（施工パッケージ）

単-68号　　CB410260

単価適用年月日	20260415
歩掛適用年月日	20260415
労務等調整	00.00% -1.0000

名称	表層（車道・路肩部）	単位	m2	数量	1	単価	
規格	1.4m未満（仕上厚50mm以下）　50mm　再生密粒度アスコン（１３）　ﾌﾟﾗｲﾑｺｰﾄ PK-3全ての費用						

名称	規格／条件	単位	構成比率	標準単価	単価	摘要
標準単価						
労務構成比率		%				
特殊作業員		%				R0101 管理費区分 無 割増率　0%
普通作業員		%				R0102 管理費区分 無 割増率　0%
土木一般世話役		%				R0125 管理費区分 無 割増率　0%
材料構成比率		%				
再生アスファルト混合物	再生密粒度アスコン（１３）	%				Z004101004 管理費区分 無
アスファルト乳剤	ＰＫ－３　プライムコート用　比重=1.0	%				Z004130002 管理費区分 無
ガソリン	レギュラー　ｽﾀﾝﾄﾞ	%				Z006704001 管理費区分 無
軽油		%				Z006702002 管理費区分 無
機械構成比率		%				

参考資料

東近江市

2次単価表（施工パッケージ）

単-68号　　CB410260

単価適用年月日	20260415
歩掛適用年月日	20260415
労務等調整	00.00% -1.0000

名称	表層（車道・路肩部）	単位	m2	数量	1	単価	
規格	1.4m未満（仕上厚50mm以下）　50mm　再生密粒度アスコン（１３）　ﾌﾟﾗｲﾑｺｰﾄ PK-3全ての費用						

名称	規格／条件	単位	構成比率	標準単価	単価	摘要
振動ローラ（舗装用）［ハンドガイド式］	運転質量０．５～０．６ｔ	%				M000804001 管理費区分 無
振動コンパクタ［前進型］	機械質量４０～６０ｋｇ	%				M000807001 管理費区分 無
J01 平均幅員 J02 1層当平均仕上厚 50mm以下 J05 材料	1.4m未満（仕上厚50mm以下） 50 mm 再生密粒度アスコン（１３）					
J06 瀝青材料種類 J07 費用の内訳	ﾌﾟﾗｲﾑｺｰﾄ PK-3 全ての費用					

参考資料

東近江市

3次単価表

単-69号　　DXS20060

単価適用年月日	20260415
歩掛適用年月日	20260415
労務等調整	00.00% -1.0000

名称	ダンプトラック運転	単位	時間	数量	1	単価	
規格							

名称	規格／条件	単位	数量	単価	金額	摘要
運転手（一般）	ﾄﾗｯｸ･ﾀﾞﾝﾌﾟ･散水車等運転	人				R0115 管理費区分 無 割増率 0% Z1
軽油		L				Z006702002 管理費区分 無 Z1
ダンプトラック［オンロード・ディーゼル］	２ｔ積級	時間				M000301001 管理費区分 無 Z1
タイヤ損耗費	２～３ｔ積級　良好	時間				Z010020022 管理費区分 無 Z1
諸雑費（まるめ）		式	1			ZS3000004 管理費区分 無 ZZ1
計						
単価						

参考資料

東近江市

数量計算書

市道建部北金屋尻無線

§1. 数 量 総 括 表

数 量 総 括 表（1）

区　　分	工　　種	種　　別	細　　別	規　　格	単位	数　量		摘　　要
						設計数量	変更数量	
建部北金屋尻無線								
道路改良								
	構造物撤去工							
		構造物取壊し工			式	1.0		
			舗装版切断	As舗装版　t≦15cm	m	86.4		
			舗装版破砕	As舗装版　t≦15cm	m^2	126.9		
			ｺﾝｸﾘｰﾄ構造物取壊し	無筋	m^3	15.1		
			ｺﾝｸﾘｰﾄ構造物取壊し	鉄筋	m^3	2.3		
			殻処分	As殻	m^3	4.6		
			殻処分	無筋Co殻	m^3	15.1		
			殻処分	有筋Co殻	m^3	2.3		
			舗装版切断排水処理工		回	1.0		
	排水構造物工							
		作業土工			式	1.0		
			床掘	小規模	m^3	36.4		
			埋戻	RC-30	m^3	2.5		
				流用土	m^3	15.6		
				砕砂	m^3	2.5		
			土砂等運搬	運搬距離L=5.5km以下　処分費計上	m^3	19.1		
		側溝工			式	1.0		
			ﾌﾟﾚｷｬｽﾄU型側溝	CD側溝　400×500	m	39.2		
				CD側溝　400×600	m	42.7		
			側溝蓋	ｺﾝｸﾘｰﾄ蓋B300用	枚	101.0		歩道用

数 量 総 括 表（2）

区　　分	工　　種	種　　別	細　　別	規　　格	単位	数　量		摘　　要
						設計数量	変更数量	
				ｺﾝｸﾘｰﾄ蓋B300用	枚	54.0		車道用
				ｸﾞﾚｰﾁﾝｸﾞ蓋B300用	枚	9.0		T-2
		集水桝工	ﾌﾟﾚｷｬｽﾄ集水桝	CD桝Ⅲ　400×400×400	箇所	3.0		
	付帯工							
		ｱｽﾌｧﾙﾄ舗装工			式	1.0		
			表層	再生密粒度As(13)　t=3cm	m2	86.0		
				再生密粒度As(13)　t=5cm	m2	40.6		
		張りコンクリートコ	コンクリート工	18-8-25BB	m3	1.7		
	仮設工							
		交通管理工			式	1.0		
					人	16.0		

§2. 構 造 物 撤 去 工

構造物撤去工 数 量 集 計 表

種　別	細　　別	規　　格	単 位	数　　量	摘　　要
構造物取壊し工	舗装版切断	As舗装版　t≦15cm	m	86.4	1.70+1.55+83.1
	舗装版破砕	As舗装版　t≦15cm	m2	126.9	
	コンクリート構造物取壊し	無筋	m3	15.1	
	側溝蓋撤去	鉄筋Co殻	m3	2.3	
	殻処分	As殻	m3	4.6	乗り入れ5cm 歩道3cm
		無筋Co殻	m3	15.1	
		鉄筋Co殻	m3	2.3	Co蓋

取壊し数量計算書

3cm

測　点	距　離 m	舗装版破砕 幅 m	平均幅 m	面　積 m^2	幅 m	平均幅 m	面　積 m^2	摘　　要
NO.　2　+　31.8	0.0	1.60						
NO.　2　+　54.7	22.9	1.50	1.55	35.50				
				35.50				
NO.　2　+　67.7	0.0	1.45						
NO.　2　+　85.6	17.9	1.50	1.48	26.49				
				26.49				
NO.　2　+　95.6	0.0	1.55						
NO.　3　+　11.1	15.5	1.55	1.55	24.03				
				24.03				
	56.3							
計				86.02			0.00	

取壊し数量計算書

5cm

測　点	距　離 m	舗装版破砕 幅 m	平均幅 m	面　積 m^2	幅 m	平均幅 m	面　積 m^2	摘　　要
NO. 2 + 28.0	0.0	1.70						
NO. 2 + 31.8	3.8	1.60	1.65	6.27				
				6.27				
NO. 2 + 54.7	0.0	1.50						
NO. 2 + 60.0	5.3	1.50	1.50	7.95				
NO. 2 + 67.7	7.7	1.45	1.48	11.40				
				19.35				
NO. 2 + 85.6	0.0	1.50						
NO. 2 + 95.6	10.0	1.55	1.53	15.30				
				15.30				
	26.8							
計				40.92			0.00	

取壊し数量計算書

測　点	距　離 m	Co取壊し 断面積 m^2	平均断面積 m^2	立　積 m^3	幅 m	平均幅 m	面　積 m^2	摘　　要
NO.　2　+　28.0	0.0	0.21						
NO.　2　+　40.0	12.0	0.17	0.19	2.28				
NO.　2　+　60.0	20.0	0.18	0.18	3.60				
NO.　2　+　67.8	7.8	0.18	0.18	1.40				
NO.　2　+　67.8	0.0	0.18	0.18	0.00				
NO.　2　+　80.0	12.2	0.18	0.18	2.20				
NO.　3　+　0.0	20.0	0.18	0.18	3.60				
NO.　3　+　11.1	11.1	0.17	0.18	2.00				
	83.1							
計				15.08			0.00	

Co蓋、鉄板数量計算書

測　点	Co蓋			鉄板			摘　　要
	立積 m^3	枚数 枚	計 m^3	重量 t	枚数 枚	計 t	
No.2+28.0～No.3+11.1	0.014	166.00	2.324				
計			2.32			0.00	

§3. 排 水 構 造 物 工

排水構造物工 数 量 集 計 表

種　別	細　　別	規　　格	単 位	数　　量	摘　　要
作業土工	床掘	小規模	m3	36.4	
	埋戻	RC-30	m3	2.5	
		流用土	m3	15.6	
		砕砂	m3	2.5	
	残土処分		m3	19.1	
側溝工	プレキャストU型側溝	CD側溝　400×500	m	39.2	
		CD側溝　400×400	m	42.7	
	側溝蓋	コンクリート蓋　B300用	枚	101.0	歩道用
		コンクリート蓋　B300用	枚	54.0	車道用(乗り入れ部) 27/0.5m
		ｸﾞﾚｰﾁﾝｸﾞ蓋　B300用	枚	9.0	81.9/10m
集水桝工	プレキャスト集水桝	CD桝　400×400×400	箇所	3.0	

作業土工集計表

名　称	延長 及びヶ所	床　掘 小規模	埋　戻 RC-30	流用土	砕砂	残土処分	
CD側溝	式 1.0	36.400	2.500	15.550	2.500	36.4-15.55*1.11 19.140	
合　計		36.4	2.5	15.6	2.5	19.1	

作業土工 土量計算書

測　点	距 離 m	床掘 断 面 積 m^2	平均断面積 m^2	立　積 m^3				摘　要
NO. 2 + 28.0	0.0	0.47						
NO. 2 + 40.0	12.0	0.50	0.49	5.9				
NO. 2 + 60.0	20.0	0.48	0.49	9.8				
NO. 2 + 67.8	7.8	0.49	0.49	3.8				
NO. 2 + 67.8	0.0	0.40	0.45	0.0				
NO. 2 + 80.0	12.2	0.38	0.39	4.8				
NO. 3 + 0.0	20.0	0.39	0.39	7.8				
NO. 3 + 11.1	11.1	0.38	0.39	4.3				
	83.1							
小計				36.4			0.0	

作業土工 土量計算書

測　点	距 離 m	埋戻(RC-30) 断 面 積 m^2	平均断面積 m^2	立　積 m^3				摘　要
NO. 2 + 28.0	0.0	0.03						
NO. 2 + 40.0	12.0	0.03	0.03	0.4				
NO. 2 + 60.0	20.0	0.03	0.03	0.6				
NO. 2 + 67.8	7.8	0.03	0.03	0.2				
NO. 2 + 67.8	0.0	0.03	0.03	0.0				
NO. 2 + 80.0	12.2	0.03	0.03	0.4				
NO. 3 + 0.0	20.0	0.03	0.03	0.6				
NO. 3 + 11.1	11.1	0.03	0.03	0.3				
	83.1							
小計				2.5			0.0	

作業土工 土量計算書

0.4

測　点	距　離 m	埋戻(流用土) 断面積 m^2	平均断面積 m^2	立　積 m^3	断面積 m^2	平均断面積 m^2	立　積 m^3	摘　要
NO. 2 + 28.0	0.0	0.210						
NO. 2 + 40.0	12.0	0.200	0.210	2.52				
NO. 2 + 60.0	20.0	0.200	0.200	4.00				
NO. 2 + 67.8	7.8	0.200	0.200	1.56				
NO. 2 + 67.8	0.0	0.170	0.190	0.00				
NO. 2 + 80.0	12.2	0.170	0.170	2.07				
NO. 3 + 0.0	20.0	0.170	0.170	3.40				
NO. 3 + 11.1	11.1	0.180	0.180	2.00				
	83.1							
小計				15.55			0.0	

作業土工 土量計算書

測　点	距 離 m	埋戻(砕砂) 断 面 積 m^2	平均断面積 m^2	立　積 m^3	断 面 積 m^2	平均断面積 m^2	立　積 m^3	摘　要
NO. 2 + 28.0	0.0	0.03						
NO. 2 + 40.0	12.0	0.03	0.03	0.4				
NO. 2 + 60.0	20.0	0.03	0.03	0.6				
NO. 2 + 67.8	7.8	0.03	0.03	0.2				
NO. 2 + 67.8	0.0	0.03	0.03	0.0				
NO. 2 + 80.0	12.2	0.03	0.03	0.4				
NO. 3 + 0.0	20.0	0.03	0.03	0.6				
NO. 3 + 11.1	11.1	0.03	0.03	0.3				
	83.1							
小計				2.5			0.0	

延長調書

番号	測　点	左 右	規格	延長又は箇所	備　考
	CD側溝				
	No. 2 + 28.00 ～ No. 2 + 54.10	右	400×500	26.1 m	
	No. 2 + 54.70 ～ No. 2 + 67.80	右	400×500	13.1 m	
	No. 2 + 67.80 ～ No. 2 + 85.00	右	400×400	17.2 m	
	No. 2 + 85.60 ～ No. 3 + 11.10	右	400×400	25.5 m	
			合計	81.9 m	
			400×500	39.2 m	
			400×400	42.7 m	

名　称：CD側溝　400×400

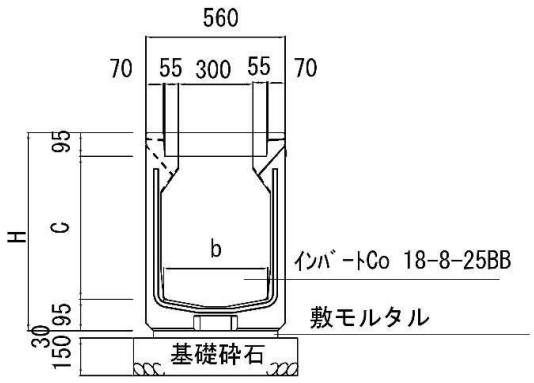

寸法表

適用	呼び名（巾×深）	寸法（mm） H	C	b	参考重量（kg）
※	400×400	590	400	440	623
※	400×500	690	500	440	680
	400×600	790	600	416	745
	400×700	890	700	396	816
	400×800	990	800	376	896
	400×900	1090	900	356	985

1. 適用欄に印を付けたものが、本工事使用タイプである

10m 当り

項　目	規　格	算　式	単位	数　量
CD側溝	L=2000	N =	個	5.000
敷モルタル	1:3	V = 0.500 × 0.030 × 10.000	m^3	0.150
基礎砕石	RC-40	A = 0.660 × 10.000	m^2	6.600
		V = 6.600 × 0.150 × 1.2（ロス率）	m^3	1.188

名　称：CD側溝　400×500

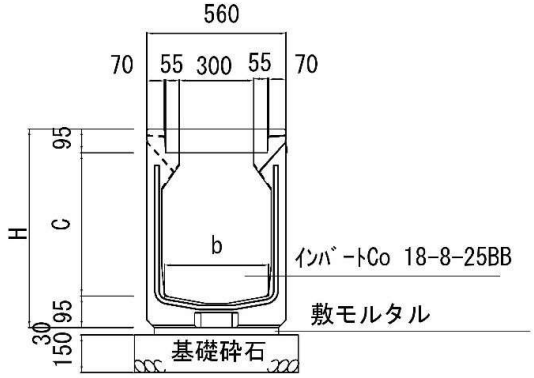

寸法表

適用	呼び名（巾×深）	寸法（mm） H	C	b	参考重量（kg）
※	400×400	590	400	440	623
※	400×500	690	500	440	680
	400×600	790	600	416	745
	400×700	890	700	396	816
	400×800	990	800	376	896
	400×900	1090	900	356	985

1. 適用欄に印を付けたものが、本工事使用タイプである

10m 当り

項　目	規　格	算　式	単位	数　量
CD側溝	L=2000	N =	個	5.000
敷モルタル	1:3	V = 0.500 × 0.030 × 10.000	m^3	0.150
基礎砕石	RC-40	A = 0.660 × 10.000	m^2	6.600
		V = 6.600 × 0.150 × 1.2 ロス率	m^3	1.188
インバートCo	18-8-25BB	V = 0.400 × 0.088 × 10.000	m^3	0.352

名　称：CD桝　400×400×400

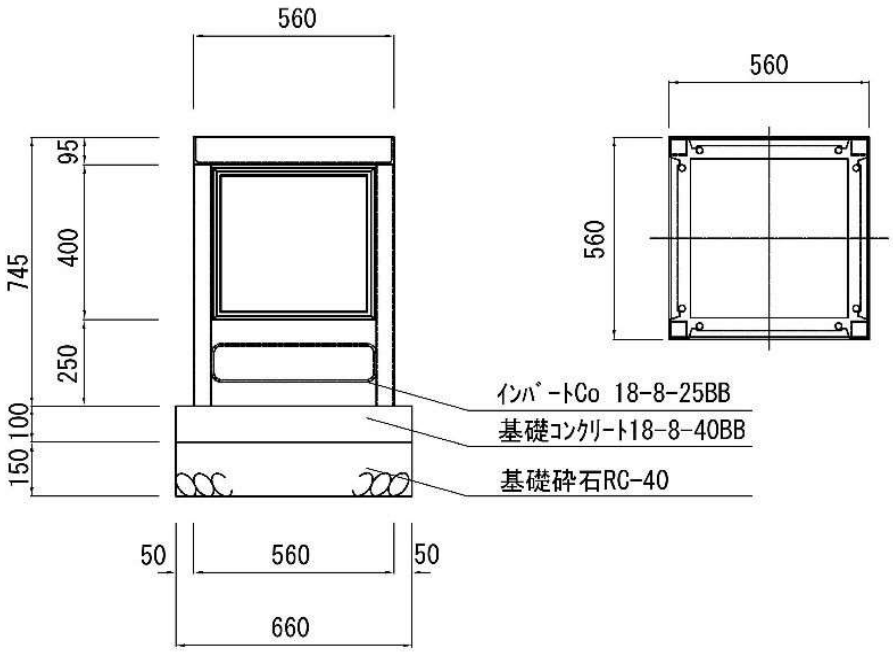

1箇所 当り

項　目	規　格	算　　式	単位	数　量
CD桝		N =	個	1.000
インバートコンクリート	18-8-25	V = 0.440 × 0.440 × 0.050	m^3	0.010
型枠		A = 0.660 × 0.100 × 4.000	m^2	0.264
均しコンクリート	18-8-40	V = 0.660 × 0.660 × 0.100	m^3	0.044
基礎砕石	RC-40	A = 0.660 × 0.660	m^2	0.436
		V = 0.436 × 0.150 × 1.2 (ロス率)	m^3	0.078

§4.　付　帯　工

付帯工 数 量 集 計 表

種　別	細　　別	規　　格	単 位	数　　量	摘　　要
付帯工	舗装工	3cm	m2	86.0	
		5cm	m2	40.6	
	張りコンクリート工	18-8-25BB	m3	1.7	

当初舗装面積計算書

測　点	距　離 m	表層(t=3cm) 幅 m	平均幅 m	面　積 m^2	幅 m	平均幅 m	面　積 m^2	摘　　要
NO. 2 + 31.8	0.0	1.60						
NO. 2 + 54.7	22.9	1.50	1.55	35.50				
				35.50				
NO. 2 + 67.7	0.0	1.45						
NO. 2 + 85.6	17.9	1.50	1.48	26.49				
				26.49				
NO. 2 + 95.6	0.0	1.55						
NO. 3 + 11.1	15.5	1.55	1.55	24.03				
				24.03				
	56.3							
計				86.02			0.00	

取壊し数量計算書

5cm

測　点	距　離 m	表層(t=5cm) 幅 m	平均幅 m	面　積 m^2	幅 m	平均幅 m	面　積 m^2	摘　　要
NO.　2　+　28.0	0.0	1.70						
NO.　2　+　31.8	3.8	1.60	1.65	6.27				
				6.27				
NO.　2　+　54.7	0.0	1.50						
NO.　2　+　60.0	5.3	1.50	1.50	7.95				
NO.　2　+　67.7	7.7	1.45	1.48	11.40				
				19.35				
NO.　2　+　85.6	0.0	1.50						
NO.　2　+　95.6	10.0	1.50	1.50	15.00				
				15.00				
	26.8							
計				40.62			0.00	

張りCo面積計算書

測　点	距　離 m	張りCo(t=10cm) 幅 m	平均幅 m	面　積 m^2	幅 m	平均幅 m	面　積 m^2	摘　　要
NO. 2 + 28.0	0.0	0.20						
NO. 2 + 40.0	12.0	0.20	0.20	2.4				
NO. 2 + 60.0	20.0	0.20	0.20	4.0				
NO. 2 + 67.8	7.8	0.20	0.20	1.6				
NO. 2 + 67.8	0.0	0.20	0.20	0.0				
NO. 2 + 80.0	12.2	0.20	0.20	2.4				
NO. 3 + 0.0	20.0	0.20	0.20	4.0				
NO. 3 + 11.1	11.1	0.20	0.20	2.2				
				16.6				
	83.1							
計				1.7			0.00	

立積

数量計算書

市道春日中野線

§1. 数 量 総 括 表

数 量 総 括 表（1）

区　　分	工　　種	種　　別	細　　別	規　　格	単位	数　量		摘　　要
						設計数量	変更数量	
春日中野線								
道路改良								
	構造物撤去工							
		構造物取壊し工			式	1.0		
			舗装版切断	As舗装版　t≦15cm	m	10.6		
			舗装版破砕	As舗装版　t≦15cm	m^2	5.0		
			ｺﾝｸﾘｰﾄ構造物取壊し	無筋	m^3	0.9		
			ｺﾝｸﾘｰﾄ構造物取壊し	鉄筋	m^3	0.4		
			殻処分	As殻	m^3	0.3		
			殻処分	無筋Co殻	m^3	0.9		
			殻処分	有筋Co殻	m^3	0.4		
	排水構造物工							
		作業土工			式	1.0		
			床掘	小規模	m^3	3.5		
			埋戻	RC-30	m^3	0.7		
				流用土	m^3	1.2		
				砕砂	m^3	0.2		
			土砂等運搬	運搬距離L=5.5km以下　処分費計上	m^3	2.1		
		側溝工			式	1.0		
			ﾌﾟﾚｷｬｽﾄU型側溝	CD側溝　300×400	m	9.5		
			側溝蓋	ｺﾝｸﾘｰﾄ蓋B250用	枚	18.0		車道用
				ｸﾞﾚｰﾁﾝｸﾞ蓋B250用	枚	1.0		T-25

数 量 総 括 表（2）

区　　分	工　　種	種　　別	細　　別	規　　格	単位	数　量		摘　　要
						設計数量	変更数量	
	付帯工							
		ｱｽﾌｧﾙﾄ舗装工			式	1.0		
			表層	再生密粒度As(13)　t=5cm	m2	4.3		
		張りコンクリートコ	コンクリート工	18-8-25BB	m3	0.1		
	仮設工							
		交通管理工			式	1.0		
					人	2.0		

§2. 構 造 物 撤 去 工

構造物撤去工 数 量 集 計 表

種　別	細　　別	規　　格	単 位	数　　量	摘　　要
構造物取壊し工	舗装版切断	As舗装版　t≦15cm	m	10.6	0.53+0.53+9.5
	舗装版破砕	As舗装版　t≦15cm	m2	5.0	
	コンクリート構造物取壊し	無筋	m3	0.9	
	側溝蓋撤去	鉄筋Co殻	m3	0.4	
	殻処分	As殻	m3	0.3	
		無筋Co殻	m3	0.9	
		鉄筋Co殻	m3	0.4	Co蓋

取壊し数量計算書

5cm

測　点	距　離 m	舗装版破砕 幅 m	平均幅 m	面　積 m^2	幅 m	平均幅 m	面　積 m^2	摘　　要
NO.　0　+　0.0	0.0	0.53						
NO.　0　+　9.5	9.5	0.53	0.53	5.04				
				5.04				
	9.5							
計				5.04			0.00	

取壊し数量計算書

測　点	距　離 m	Co取壊し 断面積 m^2	平均断面積 m^2	立　積 m^3	幅 m	平均幅 m	面　積 m^2	摘　　要
NO.　0　+　0.0	0.0	0.09						
NO.　0　+　9.5	9.5	0.09	0.09	0.86				
	9.5							
計				0.86			0.00	

Co蓋、鉄板数量計算書

測　点	Co蓋			鉄板			摘　　要
	立積 m^3	枚数 枚	計 m^3	重量 t	枚数 枚	計 t	
No.0+0.0～No.0+9.5	0.020	19.00	0.380				
計			0.38			0.00	

§3. 排 水 構 造 物 工

排水構造物工 数 量 集 計 表

種　別	細　　別	規　　格	単 位	数　　量	摘　　要
作業土工	床掘	小規模	m3	3.5	
	埋戻	RC-30	m3	0.7	
		流用土	m3	1.2	
		砕砂	m3	0.2	
	残土処分		m3	2.1	
側溝工	プレキャストU型側溝	CD側溝　300×400	m	9.5	
	側溝蓋	コンクリート蓋　B300用	枚	18.0	車道用 9.5/0.5m-1.0
		グレーチング蓋　B300用	枚	1.0	9.5/10m

作業土工集計表

名　称	延長 及びヶ所	床　掘 小規模	埋　戻 RC-30	流用土	砕砂	残土処分	
CD側溝	式 1.0	3.500	0.700	1.240	0.200	3.50-1.24*1.11 2.124	
合　計		3.5	0.7	1.2	0.2	2.1	

作業土工 土量計算書

測　点	距 離 m	床掘 断 面 積 m^2	平均断面積 m^2	立　積 m^3				摘　要
NO. 0 + 0.0	0.0	0.37						
NO. 0 + 9.5	9.5	0.37	0.37	3.52				
	9.5							
小計				3.5			0.0	

作業土工 土量計算書

測　点	距　離 m	埋戻(RC-30) 断 面 積 m^2	平均断面積 m^2	立　積 m^3				摘　　要
NO. 0 + 0.0	0.0	0.07						
NO. 0 + 9.5	9.5	0.07	0.07	0.7				
	9.5							
小計				0.7			0.0	

作業土工 土量計算書

0.4

測　点	距　離 m	埋戻(流用土) 断面積 m^2	平均断面積 m^2	立　積 m^3	断面積 m^2	平均断面積 m^2	立　積 m^3	摘　要
NO. 0 + 0.0	0.0	0.130						
NO. 0 + 9.5	9.5	0.130	0.130	1.24				
	9.5							
小計				1.24			0.0	

作業土工 土量計算書

測　点	距　離 m	埋戻(砕砂) 断面積 m^2	平均断面積 m^2	立　積 m^3	断面積 m^2	平均断面積 m^2	立　積 m^3	摘　要
NO. 0 + 0.0	0.0	0.02						
NO. 0 + 9.5	9.5	0.02	0.02	0.2				
	9.5							
小計				0.2			0.0	

延長調書

番号	測　点	左 右	規格	延長又は箇所	備　考
	CD側溝				
	No.　0　+　0.00 ～ No.　0　+　9.50	左	300×400	9.5 m	
			合計	9.5 m	
			300×400	9.5 m	

名　称：CD側溝　300×400

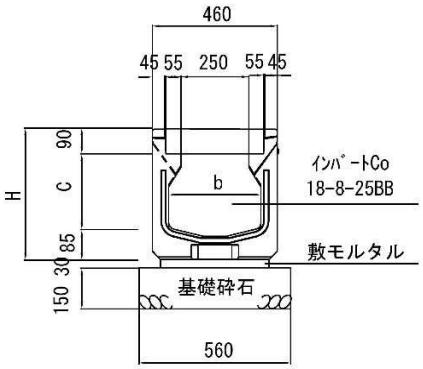

寸法表

適用	呼び名（巾×深）	寸法（mm） H	C	b	参考重量（kg）
	300×300	475	300	340	446
※	300×400	575	400	340	501
	300×500	675	500	340	556
	300×600	775	600	316	616
	300×700	875	700	296	690
	300×800	975	800	276	763
	300×900	1075	900	256	851

1. 適用欄に印を付けたものが、本工事使用タイプである

10m 当り

項　目	規　格	算　式	単位	数　量
CD側溝	L=2000	N =	個	5.000
敷モルタル	1:3	V = 0.400 × 0.030 × 10.000	m^3	0.120
基礎砕石	RC-40	A = 0.560 × 10.000	m^2	5.600
		V = 5.600 × 0.150 × 1.2 (ロス率)	m^3	1.008
インバートCo	18-8-25BB	V = 0.400 × 0.124 × 10.000	m^3	0.496

§4.　付　帯　工

付帯工 数 量 集 計 表

種　別	細　　別	規　　格	単 位	数　　量	摘　　要
付帯工	舗装工	5cm	m2	4.3	
	張りコンクリート工	18-8-25BB	m3	0.1	

当初舗装面積計算書

測　点	距　離 m	表層(t=5cm) 幅 m	平均幅 m	面　積 m^2	幅 m	平均幅 m	面　積 m^2	摘　　要
NO.　0　+　0.0	0.0	0.45						
NO.　0　+　9.5	9.5	0.45	0.45	4.28				
				4.28				
	9.5							
計				4.28			0.00	

張りCo面積計算書

測　点	距　離 m	張りCo(t=10cm) 幅 m	平均幅 m	面　積 m^2	幅 m	平均幅 m	面　積 m^2	摘　　要
NO.　0　+　0.0	0.0	0.05						
NO.　0　+　9.5	9.5	0.05	0.05	0.5				
				0.5				
	9.5							
計				0.1			0.00	

立積

平面図　S＝1:1000

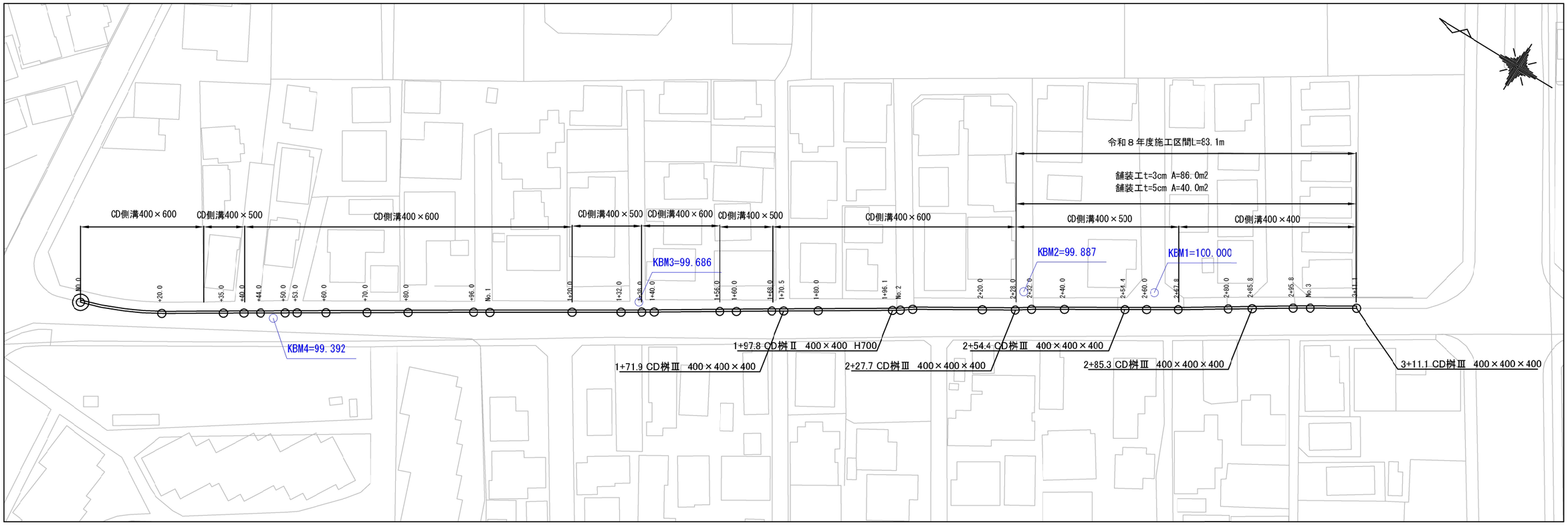

標準横断図　S＝1:50

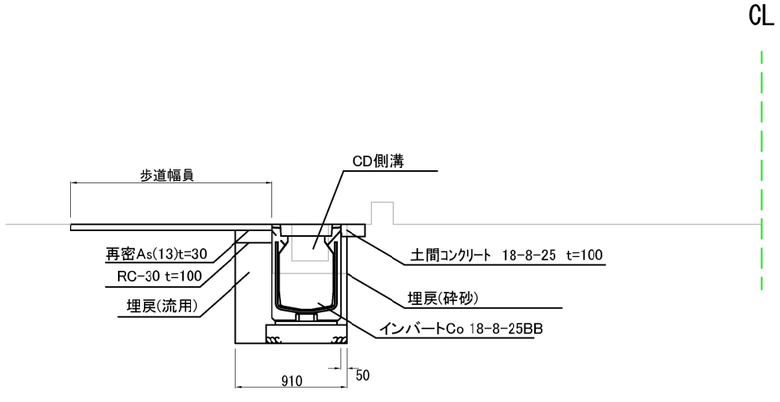

~~認可~~ 実施	当　初　~~第　1　回　変　更~~
年度．番号	令和8年度　第　号
路　線　名	市　道　建　部　北　金　屋　尻　無　線
工　事　名	市道建部北金屋尻無線ほか側溝整備工事
地　　名	東　近　江　市　春　日　町　地　先
図　面　名	平　面　図　　標　準　構　造　図
縮　　尺	図　示
図面番号	5　ノ　内　1
東近江市都市整備部道路課	

縦断図 S＝1:1000

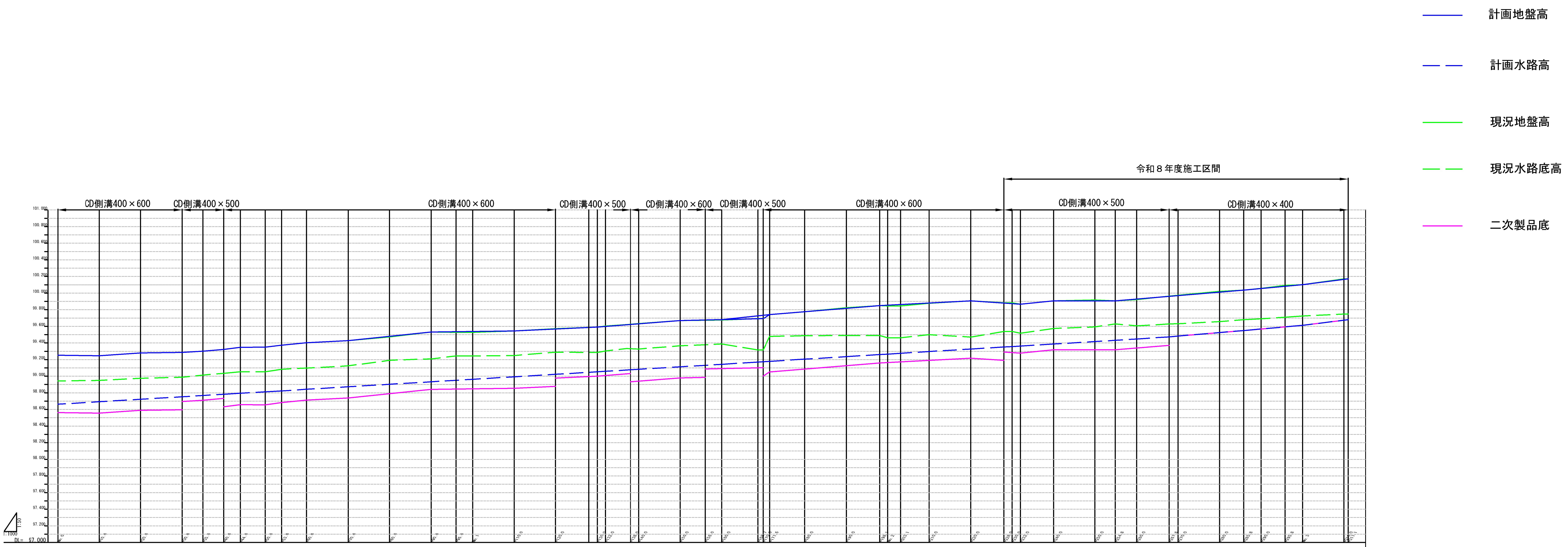

計画水路勾配: 98.663 — i =0.30% L=260.0m — 99.442 — i =0.33% L=10.0m — 99.475 — i =0.42% L=10.0m — 99.517 — i =0.43% L=10.0m — 99.560 — i =0.47% L=10.0m — 99.607 — i =0.61% L=11.1m — 99.675

測点	単距離	計画地盤高	計画水路底高	インバート厚	現況高 地盤高	現況高 水路底
No.0	No0	99.253	98.663	0.100	99.253	98.943
+10.0	+10.0	99.246	98.693	0.137	99.246	98.949
+20.0	+10.0	99.280	98.723	0.133	99.280	98.975
+30.0	+10.0	99.286	98.753	0.157 (0.057)	99.286	98.987
+35.0	+5.0	99.301	98.768	0.057	99.301	99.014
+40.0	+5.0	99.323	98.783	0.050 (0.150)	99.323	99.034
+44.0	+4.0	99.347	98.795	0.138	99.347	99.054
+50.0	+6.0	99.349	98.813	0.154	99.349	99.053
+53.0	+3.0	99.373	98.822	0.139	99.373	99.084
+60.0	+7.0	99.403	98.843	0.130	99.403	99.098
+70.0	+10.0	99.429	98.873	0.134	99.429	99.125
+80.0	+10.0	99.480	98.903	0.130	99.473	99.191
+90.0	+6.0	99.531	98.933	0.092	99.531	99.209
+96.0	+4.0	99.535	98.951	0.106	99.528	99.243
No.1	+10.0	99.538	98.963	0.115	99.528	99.243
+110.0	+10.0	99.544	98.993	0.139	99.544	99.249
+120.0	+10.0	99.568	99.023	0.145 (0.045)	99.571	99.289
+128.0	+8.0	99.586	99.047	0.051	99.591	99.286
+130.0	+2.0	99.591	99.053	0.052	99.591	99.286
+132.0	+2.0	99.599	99.059	0.050	99.603	99.304
+138.0	+6.0	99.622	99.077	0.045 (0.145)	99.621	99.333
+140.0	+2.0	99.631	99.083	0.142	99.633	99.327
+150.0	+10.0	99.670	99.113	0.133	99.670	99.366
+156.0	+6.0	99.676	99.131	0.145 (0.045)	99.673	99.387
+160.0	+4.0	99.681	99.143	0.052	99.675	99.387
+168.0	+8.0	99.690	99.167	0.067 (0.167)	99.692	99.316
+170.5	+2.5	99.742	99.175	0.123	99.742	99.479
+180.0	+8.4	99.776	99.205	0.119	99.776	99.487
+190.0	+10.0	99.817	99.235	0.108	99.824	99.490
+196.1	+6.1	99.850	99.253	0.093	99.850	99.490
No.2	+1.9	99.855	99.266	0.101	99.845	99.461
+210.0	+6.9	99.881	99.297	0.106	99.876	99.500
+220.0	+10.0	99.907	99.327	0.110	99.907	99.471
+228.0	+8.0	99.880	99.346	0.161 (0.061)	99.884	99.538
+230.0	+2.0	99.874	99.352	0.073	99.884	99.538
+232.0	+2.0	99.867	99.358	0.086	99.867	99.517
+240.0	+8.0	99.907	99.382	0.070	99.907	99.575
+250.0	+10.0	99.907	99.412	0.100	99.917	99.593
+254.4	+4.4	99.907	99.425	0.113	99.907	99.630
+260.0	+5.6	99.928	99.442	0.109	99.922	99.605
+267.8	+7.8	99.961	99.466	0.100 (0.000)	99.963	99.629
+270.0	+2.2	99.970	99.475	0.000	99.974	99.631
+280.0	+10.0	100.012	99.517	0.000	100.020	99.656
+285.3	+5.3	100.036	99.541	0.000	100.036	99.680
+290.0	+4.2	100.055	99.560	0.000	100.057	99.691
+295.8	+5.8	100.081	99.586	0.000	100.092	99.710
No.3	+4.2	100.102	99.607	0.000	100.102	99.725
+310.0	+10.0	100.164	99.669	0.000	100.170	99.748
+311.1	+1.1	100.170	99.675	0.000	100.170	99.748

~~認可~~ 実施	当初 ~~第1回変更~~
年度. 番号	令和8年度 第 号
路線名	市道建部北金屋尻無線
工事名	市道建部北金屋尻無線ほか側溝整備工事
地名	東近江市春日町地先
図面名	縦断図
縮尺	図示
図面番号	5 ノ内 2
東近江市都市整備部道路課	

横断面図　S=1:100

2+40.0

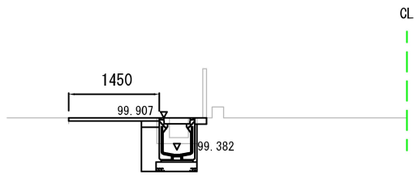

DL=98.000

工　種	数 量	単 位
As舗装取壊し	1.45	m
床掘	0.50	m2
埋戻(RC-30)	0.03	m2
埋戻(流用)	0.20	m2
埋戻(砕砂)	0.03	m2
Co擁壁取壊し	0.17	m2
土間Co	0.20	m
表層	1.45	m

2+67.8'

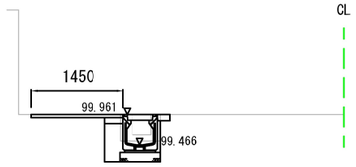

DL=98.000

工　種	数 量	単 位
As舗装取壊し	1.45	m
床掘	0.40	m2
埋戻(RC-30)	0.03	m2
埋戻(流用)	0.20	m2
埋戻(砕砂)	0.03	m2
Co擁壁取壊し	0.18	m2
土間Co	0.20	m
表層	1.45	m

3+11.1

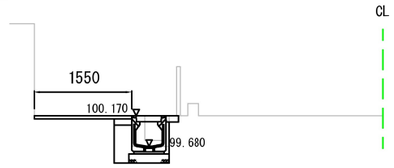

DL=98.000

工　種	数 量	単 位
As舗装取壊し	1.55	m
床掘	0.38	m2
埋戻(RC-30)	0.03	m2
埋戻(流用)	0.18	m2
埋戻(砕砂)	0.03	m2
Co擁壁取壊し	0.17	m2
土間Co	0.20	m
表層	1.55	m

2+28.0'

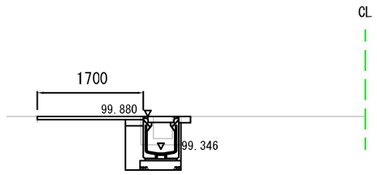

DL=98.000

工　種	数 量	単 位
As舗装取壊し	1.70	m
床掘	0.47	m2
埋戻(RC-30)	0.03	m2
埋戻(流用)	0.21	m2
埋戻(砕砂)	0.03	m2
Co擁壁取壊し	0.21	m2
土間Co	0.20	m
表層	1.70	m

2+67.8

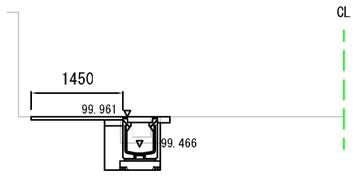

DL=98.000

工　種	数 量	単 位
As舗装取壊し	1.45	m
床掘	0.49	m2
埋戻(RC-30)	0.03	m2
埋戻(流用)	0.20	m2
埋戻(砕砂)	0.03	m2
Co擁壁取壊し	0.18	m2
土間Co	0.20	m
表層	1.45	m

No.3

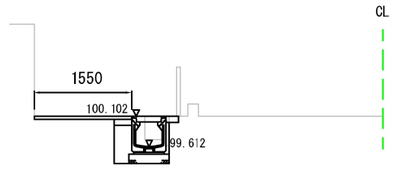

DL=98.000

工　種	数 量	単 位
As舗装取壊し	1.55	m
床掘	0.39	m2
埋戻(RC-30)	0.03	m2
埋戻(流用)	0.17	m2
埋戻(砕砂)	0.03	m2
Co擁壁取壊し	0.18	m2
土間Co	0.20	m
表層	1.55	m

2+60.0

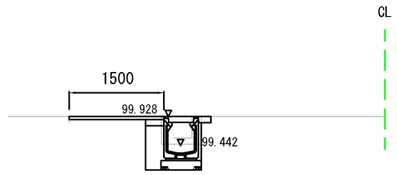

DL=98.000

工　種	数 量	単 位
As舗装取壊し	1.50	m
床掘	0.48	m2
埋戻(RC-30)	0.03	m2
埋戻(流用)	0.20	m2
埋戻(砕砂)	0.03	m2
Co擁壁取壊し	0.18	m2
土間Co	0.20	m
表層	1.50	m

2+80.0

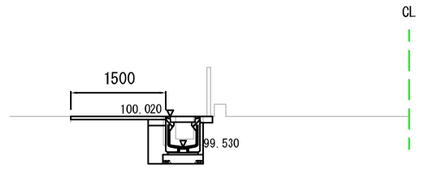

DL=98.000

工　種	数 量	単 位
As舗装取壊し	1.50	m
床掘	0.38	m2
埋戻(RC-30)	0.03	m2
埋戻(流用)	0.17	m2
埋戻(砕砂)	0.03	m2
Co擁壁取壊し	0.18	m2
土間Co	0.20	m
表層	1.50	m

~~認可~~ 実施	当 初　~~第 1 回 変 更~~
年度. 番号	令和8年度　第　号
路 線 名	市 道 建 部 北 金 屋 尻 無 線
工 事 名	市道建部北金屋尻無線ほか側溝整備工事
地　　名	東 近 江 市 春 日 町
図 面 名	横断図
縮　　尺	図 示
図面番号	5 ノ 内 3
東近江市都市整備部道路課	

平面図 S＝1:200

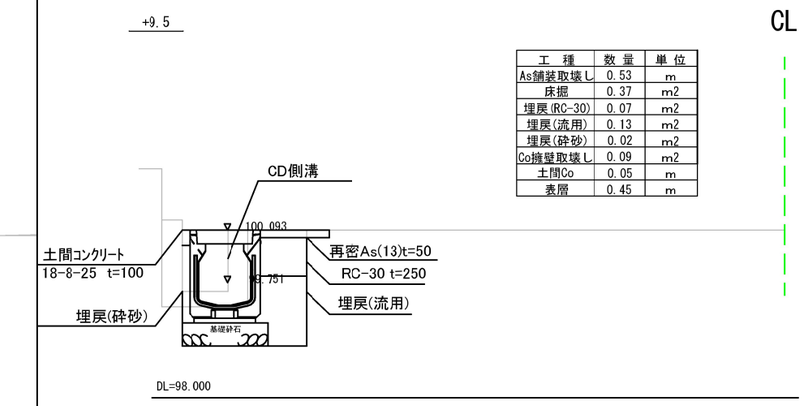

工 種	数 量	単 位
As舗装取壊し	0.53	m
床掘	0.37	m2
埋戻(RC-30)	0.07	m2
埋戻(流用)	0.13	m2
埋戻(砕砂)	0.02	m2
Co擁壁取壊し	0.09	m2
土間Co	0.05	m
表層	0.45	m

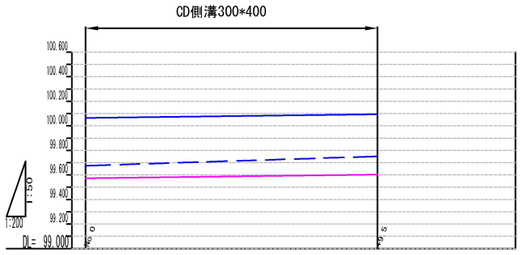

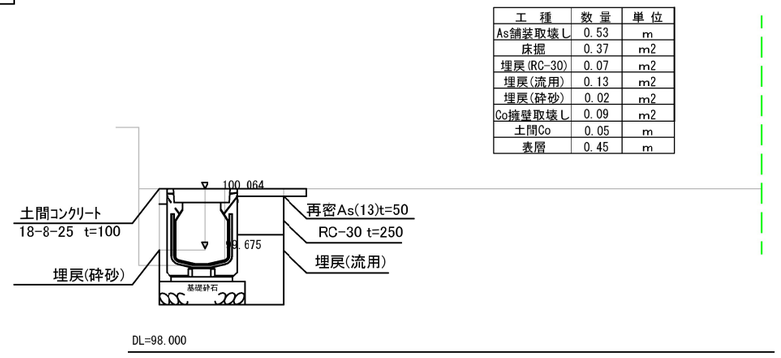

工 種	数 量	単 位
As舗装取壊し	0.53	m
床掘	0.37	m2
埋戻(RC-30)	0.07	m2
埋戻(流用)	0.13	m2
埋戻(砕砂)	0.02	m2
Co擁壁取壊し	0.09	m2
土間Co	0.05	m
表層	0.45	m

計画水路勾配		99.675 i =0.80% L=9.50m 99.751	
計画地盤高		100.064	100.093
計画水路底高		99.675	99.751
インバート厚		0.101	0.148
現況高	地盤高	100.064	100.093
	水路底	99.675	99.751
単 距 離		NoO	+9.5
測 点		No.0	+9.5

~~認可~~ 実施	当 初 ~~第 1 回 変 更~~
年度. 番号	令和8年度 第 号
路 線 名	市 道 春 日 中 野 線
工 事 名	市道建部北金屋尻無線ほか側溝整備工事
地 名	東 近 江 市 春 日 町 地 先
図 面 名	平 面 図 標 準 構 造 図
縮 尺	図 示
図 面 番 号	5 ノ 内 4
東近江市都市整備部道路課	

構造図 S=1:20

CD側溝　標準図　S=1:20

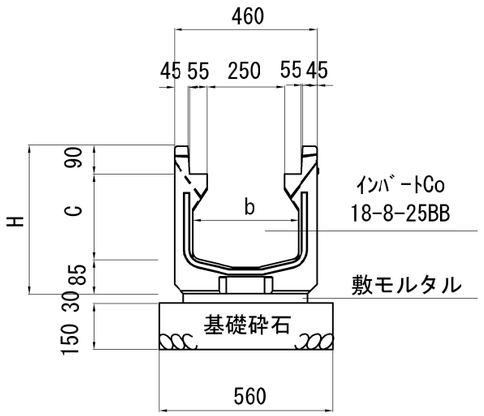

縦断用断面図

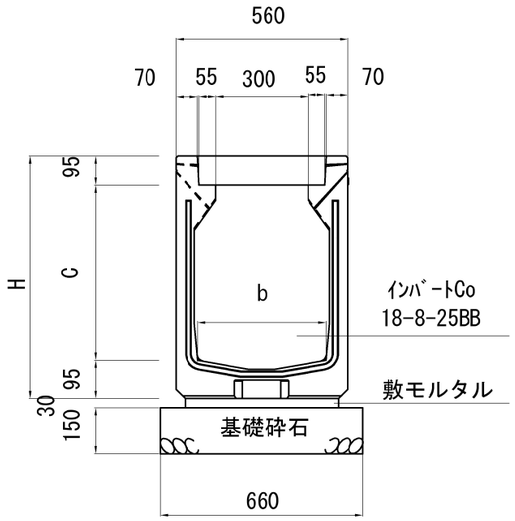

ＣＤ側溝を自由勾配側溝として使用する場合の処理

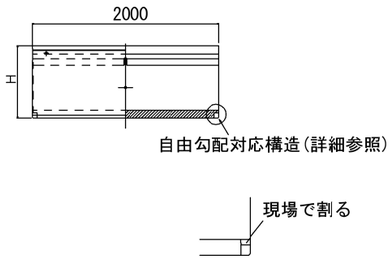

自由勾配側溝としての
使い方イメージ図

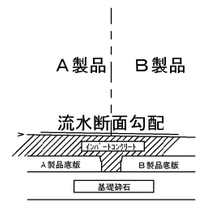

寸法表

適用	呼び名（巾×深）	寸法（mm） H	C	b	参考重量（kg）
	300×300	475	300	340	446
※	300×400	575	400	340	501
	300×500	675	500	340	556
	300×600	775	600	316	616
	300×700	875	700	296	690
	300×800	975	800	276	763
	300×900	1075	900	256	851

1.適用欄に印を付けたものが、本工事使用タイプである

寸法表

適用	呼び名（巾×深）	寸法（mm） H	C	b	参考重量（kg）
※	400×400	590	400	440	623
※	400×500	690	500	440	680
	400×600	790	600	416	745
	400×700	890	700	396	816
	400×800	990	800	376	896
	400×900	1090	900	356	985

1.適用欄に印を付けたものが、本工事使用タイプである

CD桝Ⅲ400*400　標準図　S=1:20

コンクリート蓋

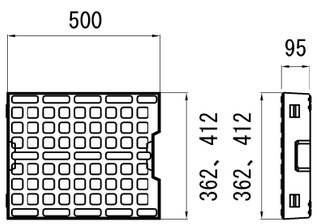

グレーチング蓋（細目）

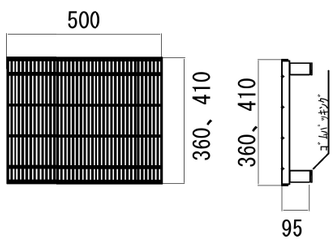

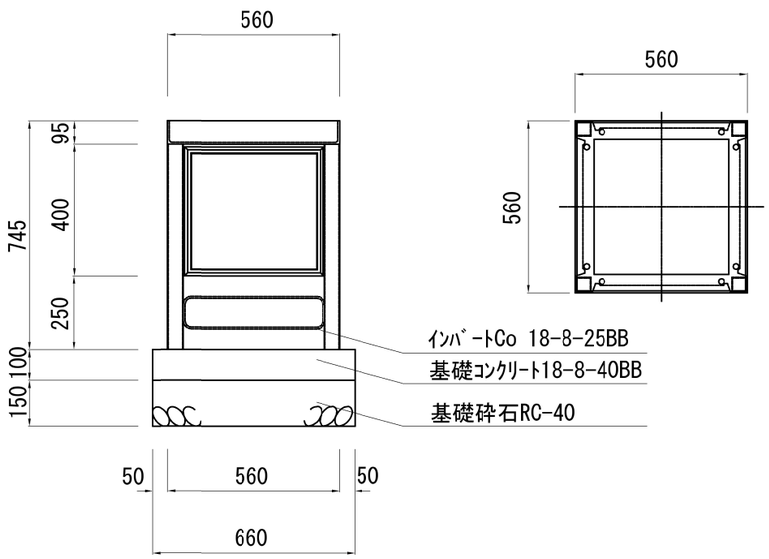

~~認可~~ 実施	当 初　~~第 1 回 変 更~~
年度. 番号	令和8年度　第　号
路 線 名	
工 事 名	市道建部北金屋尻無線ほか側溝整備工事
地　　名	東 近 江 市 春 日 町 地 先
図 面 名	構 造 図
縮　　尺	図 示
図 面 番 号	5 ノ 内 5
東近江市都市整備部道路課	