位置図
【愛知橋】
東近江市永源寺相谷町794

縮尺 1：5000

100 50 0 100 200

特　記　仕　様　書

工事番号　令和８年度　第22号
工 事 名　愛知橋橋梁修繕工事
工事場所　東近江市永源寺相谷町

（総則）

第１条　本工事の施工に当たっては、「一般土木工事等共通仕様書（令和７年10月滋賀県）」（以下「共通仕様書」という。）及び「一般土木工事等共通仕様書付則（令和７年10月滋賀県土木交通部）」（以下「付則」という。）によるものとする。

※同仕様書及び付則の電子データは、滋賀県のホームページで閲覧できます。
（　https://www.pref.shiga.lg.jp/ippan/kendoseibi/gizyutsu/18844.html　）

第２条　本工事の請負契約は、地方自治法（昭和22年法律第67号）第96条第１項第５号及び東近江市議会の議決に付すべき契約及び財産の取得又は処分に関する条例（平成17年東近江市条例第65号）第２条の規定により議会の議決を要するため、落札決定後は仮契約を締結し、議会の議決を得た時に当該仮契約は本契約として効力を生ずるものとする。

なお、東近江市は、当該議案が東近江市議会で可決されなかった場合でも、仮契約の相手方に対していかなる責任も負わないものとする。

（主任技術者等）

第３条　受注者は、仮契約締結日から本契約締結までの期間については、主任技術者又は監理技術者の工事現場への専任は要しない。

２　受注者は、仮契約締結日から本契約締結までの期間については、現場代理人の工事現場への常駐は要しない。

３　現場代理人と主任技術者又は監理技術者は兼ねることができる。

（不当介入に関する通報制度）

第４条　受注者は、暴力団員等（暴力団の構成員及び暴力団関係者、その他市発注工事等に対して不当介入をしようとする全ての者をいう。）による不当介入（不当な要求又は業務の妨害）を受けた場合は、断固としてこれを拒否するとともに、不当介入があった時点で速やかに警察に通報を行うとともに、捜査上必要な協力を行うものとする。

２　受注者は、前項により通報を行った場合には、速やかにその内容を記載した通報書（別記様式第１号）により所轄警察署に届け出るとともに、監督員に報告するものとする。また、受注者は、以上のことについて、下請負人（再委託の協力者を含む。）に対して、十分に指導を行うものとする。　（※別記様式第１号を特記仕様書の最後に記載）

３　受注者は、暴力団員等による不当介入を受けたことが明らかになり、工程等に被害が生じた場合は、監督員と協議するものとする。

（特記事項）

第５条　共通仕様書及び付則に対する特記事項は、以下のとおりとする。

第６条　設計書、仕様書に記載されていない事項でも、工事実施上、当然必要なことについては、受注者の負担において施工しなければならない。

第　１　編　　共　通　編

第　１　章　総　則

第１節 総　則

１－１－１－20　建設副産物

（建設副産物情報交換システム）

本工事は、建設副産物情報交換システム（ＣＯＢＲＩＳ）の登録対象工事であり、受注者は、施工計画書作成時、工事完了時及び登録情報の変更が生じた際は、速やかに当該システムのデータ入力または更新を行うこと。また、受注者はＣＯＢＲＩＳにより出力した再生資源利用［促進］計画書（実施書）を監督員に提出するものとする。

（建設廃棄物（特定建設資材廃棄物以外）の搬出）

本工事で発生する建設資材廃棄物（特定建設資材廃棄物以外）については、建設副産物適正処理推進要綱（平成14年５月30日改正）等の関係法令により適切に処理するものとし、次の再資源化施設等に搬出するものとする。

建設廃棄物（特定建設資材廃棄物以外）の種類	施設の名称	所　在　地	受入時間	摘　要
低濃度ＰＣＢ汚染物	環境開発㈱	石川県金沢市	―	塗膜くずほか

現場条件や数量の変更等、受注者の責めによるものでない事項についてはこの限りではない。

工事発注後に条件明示にない建設廃棄物が発生し、予定した条件により難い場合は、監督員と協議し、設計変更の対象とする。

なお、受注者は、排水の処理に係る産業廃棄物管理票（マニフェスト）について、監督員から請求があった場合は提示しなければならない。

（建設副産物処理）

本工事において発生する建設廃材については、産業廃棄物処理法を厳守するとともに、処分場所及び処分経路を受注者が選定し、以下資料を監督員に提出すること。処理については極力再生資源利用を図ること。

なお、処分地の選定による契約変更は行わない。

ａ）許可書の写し　　ｂ）産業廃棄物処理契約書

ｃ）産業廃棄物処理証明書　　ｄ）処分数量確認資料

１－１－１－28　工事中の安全確保

（工法変更等への対応）

１　構造物等の施工において湧水、その他の障害のため通常の工法では初期の目的を達することが出来ない箇所については、設計図書に関して監督員と協議するものとし、設計変更の対象とする。

２　工事中における民生安定上又は関係機関と協議の結果、新たな作業及び構造の変更が生じた場合は、必要に応じ設計図書に関して監督員と協議するものとし、設計変更の対象とする。

３　工事により汚濁水が発生した場合、設計図書に関して監督員と協議するものとする。

（道路付属物及び占用物件の処置）

1　処置についてあらかじめ協議するものとし、協議により変更が生じた場合は、設計変更の対象とする。

2　マンホール等路面占用物との段差は、５ミリメートル以内とし、振動等が生じないよう細心の注意を払うこと。

なお、規格値10ミリメートルを超える場合は再施工とする。

１－１－１－32　環境対策

（低騒音型・超低騒音型の適用）

本工事の施工に当たっては、現場条件により低騒音型建設機械を使用しなければならない場合は監督員と協議するものとし、低騒音型建設機械を使用するものとする。

（排出ガス対策型建設機械）

付則において「受注者の都合による場合を除き、これにより難い場合」は設計変更の対象とする。

１－１－１－34　交通安全管理

（交通誘導員の有資格）

交通誘導員については、下表のとおり計上しているが、道路管理者及び所轄警察署の打合せ結果又は条件変更に伴い員数に増減が生じた場合は設計図書に関して監督員と協議するものとし、設計変更の対象とする。また、施工に当たり必要とした交通誘導員総員数が積算総員数に満たない場合は、必要とした交通誘導員総員数で精算を行うものとし、設計変更の対象とする。

なお、条件変更等が無く、設計図書に関して監督員と特に協議がない場合において、必要とした交通誘導員総員数が積算総員数を超える場合については設計変更の対象としない。交通誘導員Ａ及びＢとは、公共工事設計労務単価に定める職種の定義による。

配置場所	交通誘導員	編成	昼夜別	交替要員の有無	備考
交通規制の起終点	２名／日	交通誘導員Ｂ　２名	昼間	無	仮設足場設置・撤去時

１－１－１－36　諸法令の遵守

受注者は、労働基準法等の趣旨に則り、労働時間について遵守しなければならない。

１－１－１－42　保険の付保及び事故の補償

（建設業退職金共済制度）

工事必携記載の指導事項の４によるもののほか、以下によるものとする。

1　受注者は、工事請負代金額が100万円以上の場合は、建設業退職金共済組合（以下「建退共」という。）の発注者用掛金収納書を監督員に提出し確認を受けること。

2　建退共証紙の購入量については、契約額（消費税額及び地方消費税額を含む。）に見合った購入額とする。ただし、受注者が必要な数量を算出した場合は、その数量とすることができる。この場合、数量を算出した積算書類を掛金収納書とともに監督員に提出すること。

（法定外の労災保険の付保）

本工事において、受注者は法定外の労災保険に付さなければならない。

第　２　編　　材料編

第　１　章　　一　般　事　項

第１節　工事材料の品質及び検査（確認を含む。）

（品質証明書等）

受注者は、工事に使用する材料のうち設計図書で定める材料の使用に当たっては、その外観及び品質証明書を照合して確認した資料を事前に監督員に提出し、確認を受けなければならない。

第　３　編　　土木工事共通編

第　１　章　　総　則

第１節　総則

３－１－１－５　数量の算出

（出来形数量の提出）

受注者は工事の進捗に応じて、出来形数量を算出し、その結果を工期の14日前までに監督員に提出するものとする。また、これとは別に監督員が指示する場合は、その期日までに監督員に提出するものとする。

３－１－１－９　提出書類

（工事書類）

工事書類については、通常の紙媒体と併せて、ＰＤＦデータをＣＤにて１部提出すること。

（工事写真）

工事写真帳の作成については、写真をカラーとし、ネガアルバムに整理した工事写真帳を２部提出すること。

第　４　編　　その他

第　１　章　　総　則

第１節　総則

４－１－１－１　施工上の留意点

（低濃度ＰＣＢ廃棄物の処分期限）

ＰＣＢ特措法に基づき低濃度ＰＣＢ廃棄物の処分期限は、令和９年（2027 年）３月 31 日までとなっているため、必ず期限までに処分を終えること。

（河川占用について）

一級河川愛知川に架かる橋梁であるため、非出水期となる 10 月 16 日以降から足場設置にかかること。

（検体採取について）

橋梁高欄部において、監督員立会いのもと塗膜を採取し、ＰＣＢ、鉛及び鉛化合物、六価クロムの含有量試験・溶出量試験を事前に行うこと。

別記様式第１号（第１条関係）

令和　　年　　月　　日

不当介入（不当要求・業務妨害）事案通知書

滋賀県　東近江　警察署長　様
　　東近江　市　長　　様

通報者
取扱署等　滋賀県　　警察署　　課

受注者	所在地	（本社）　電話（　　）　－ FAX（　　）　－
		（現場事務所）　電話（　　）　－ FAX（　　）　－
	名　称	
	代表者	（現場事務所の代表者）
	通報者等	（通報者の職・氏名）　電話（　　）　－
		（対応者） 所属会社名　電話（　　）　－
		氏　名
		役　職
不当介入の行為者	住所	電話（　　）　－ FAX（　　）　－
	所属	
	役職	
	氏名	
発生日時場所	令和　　年　　月　　日、　　時　　分ころ	
	〔元請・下請〕（下請の場合は、現場事務所の所在地） 電話（　　）　－ FAX（　　）　－	
工事件名		
不当介入の内容・被害状況		
警察への通報状況	（警察への通報）　有　・　無	
	（通報先警察署）　滋賀県　　警察署　　課	
	（通報日時）　令和　　年　　月　　日、　　時　　分ころ	

注１　第一報は、この様式に必要事項を記入した上、東近江警察署刑事第二課あて電話で行った後、その旨を「警察への通報の状況」の欄に記入して発注者及び東近江警察署あて送付（電子メール・FAX可）すること。

２　不当介入の行為者の名刺、提示物等の参考資料がある場合は、その写しを添付すること。

３　下請負先（再委託先）において発生した場合であっても、必ず元請負人（受注者）が聞取り調査をして記入し、通報すること。

４　※の欄は、警察署において記入すること。

東近江市提出書類一覧表

	提出書類	部数	提出内容	提出時期	備　　考
着手時	着工届	2		契約後５日以内	
	現場代理人等届	2	資格者証の写しを添付	契約後５日以内	主任技術者・管理技術者・専門技術者
	【監理技術者資格者証・講習修了書」届出書(当初・変更)	2			
	工程表	2	共通仕様書に準ずる	契約後５日以内	
	前払金請求書	2		保証契約締結後	東近江市建設工事執行規則様式第４号
	施工計画書	2	13 建設副産物請負金問わず全工事共通仕様書に準ずる	契約後２週間以内	1 部返却 １工事概要　２工程表　３現場組織表 ４安全管理　５指定機械　６主要機材 ７施工方法８施工管理計画９緊急時体制 10 交通監理　11 環境対策 12 現場作業環境　13 建設副産物 14 その他
	再生資源利用計画書	2		契約後２週間以内	施工計画書項目 13
	再生資源利用促進計画書	2	委託契約書の写し添付　　処理業許可書の写し添付　経路図添付	契約後２週間以内	施工計画書項目 13
	施工体系図	2		工事着工前	全ての下請業者を記入する
	施工体制台帳	1		工事着手前	〃
	下請人届出書	1		契約締結後	建設業の許可書の写し 契約書又は注文請書写し
	工事カルテ登録データ(受注時)	1		受注後	請負金額 500 万円以上　契約後 10 日以内
	工事カルテ受領書	1		受注後	請負金額 500 万円以上
	建設業退職金共済組合掛金収納書	1	収納書写し・配布一覧表添付	契約締結後 1 箇月以内	請負金額 100 万円以上
	産業廃棄物処理業許可書(写し)	1	許可書の写し	処理委託後速やかに	
	産業廃棄物処理委託契約書(写し)	1	契約書の写し	処理委託後速やかに	
	産業廃棄物収集運搬許可書(写し)	1	許可書の写し	処理委託後速やかに	
	産業廃棄物収集運搬委託契約書(写し)	1	契約書の写し	処理委託後速やかに	
	道路使用許可	1	許可書の写し	工事着手前	通行規制該当の場合
工事中	材料使用承認書	2		契約後２週間以内	1 部返却
	検査試験成績表	2		検査後７日以内	1 部返却

工事中	事故発生届出書	2		発生後速やかに	
	履行報告書(月次)	2	施工箇所写真	翌月の５日迄	
	施工承諾書	2	変更図面等	変更後速やかに	
完了時	工事写真	2	工事写真帳（ネガアルバム）	完了後直ちに完了届と同時	併せてCDデータも２部提出とする。
	工事日報	1		〃	
	特記事項処理報告書	1		〃	
	工事材料品質規格事前確認一覧表	1		〃	
	使用材料一覧表	1		〃	材料伝票
	出来形管理一覧表	1		〃	
	品質管理一覧表	1		〃	
	作業別重点安全項目一覧表	1		〃	
	工事安全書類	1		〃	
	マニフェスト(D 表)の写し	1		〃	
	再生資源利用実施書	1		〃	
	再生資源利用促進実施書	1		〃	
	出来高管理書類	1		〃	
	工事カルテ登録データ(完了時)	1		〃	
	工事カルテ受領書	1		〃	
	工事完了届	2		〃	財務規則様式第 76 号(その１)
	目的物引渡書	2		検査合格後	東近江市建設工事執行規則様式第６号
	請求書	2		検査合格後	
着手時・工事中・完成時	その他（※）	※	※	※	※監督員の指示による

【参考資料】積算条件等明示書

入札契約過程における透明性および公平性を確保するため、参考までに積算条件を示すものであり、契約の履行を拘束するものではない。
従って、施工方法その他工事目的物を完成するために必要な一切の手段については、受注者がその責任において定めるものとする。

工事番号		
工事名		愛知橋橋梁修繕工事
施工箇所		東近江市永源寺相谷町
単価適用年月		2026年 4月 1日
歩掛適用年月		2026年 4月 1日
施工地区		東近江土木事務所管内
単価補正	生コン	東近江土木事務所管内
	合材	
	石材	
	港湾石材	
	燃料	

【参考資料】積算条件等明示書

	ICT補正(3次元出来形管理・データ納品、外注経費等の費用に係る補正)	しない
	週休２日制の補正	しない
共通仮設費	主たる工種	１２：橋梁保全工事
	施工地域補正	一般交通影響有り（２）－１
	除雪工事補正	補正無
	対象支給品費	なし
	無償貸与機械等評価額	なし
現場環境改善費	計上の有無	しない
	市街地補正	市街地以外
現場管理費	施工地域補正	一般交通影響有り（２）－１
	緊急工事補正	しない
	砂防・地滑り工事補正	しない
	対象支給品費	なし
	無償貸与機械等評価額	なし
一般管理費等	財団法人等の補正	しない
	前払金割合による補正	３５％を超えるもの　または　補正無し
	契約保証に係る補正	発注者が金銭的保証を必要とする場合

東近江市

【参考資料】積算条件等明示書

1．見積によって決定した資材単価一覧

（単位：円）

単価コード	材料名	規格	摘要	単位	見積単価一覧			
					①	②	③	④
					⑤	⑥	⑦	⑧
					⑨	⑩	⑪	⑫
					⑬	⑭	⑮	⑯
					⑰	⑱	⑲	⑳
YZA0000012	消耗品費			式	150,000	0	0	0
					0	0	0	0
					0	0	0	0
					0	0	0	0
					0	0	0	0
YZA0000025	足場資材費			式	17,281,601	0	0	0
					0	0	0	0
					0	0	0	0
					0	0	0	0
					0	0	0	0
YZA0000028	PCBドラム缶			本	27,000	0	0	0
					0	0	0	0
					0	0	0	0
					0	0	0	0
					0	0	0	0
YZA0000032	空気圧縮機機械賃料	排出ガス対策型 21.2m3/min 1.0Mpa		日	26,000	0	0	0
					0	0	0	0
					0	0	0	0
					0	0	0	0
					0	0	0	0
YZA0000034	スチールグリット	金属系研削材		kg	350	0	0	0
					0	0	0	0
					0	0	0	0
					0	0	0	0
					0	0	0	0
YZA0000035	集塵機フィルタ			本	70,000	0	0	0
					0	0	0	0
					0	0	0	0
					0	0	0	0
					0	0	0	0
YZA0000036	ブラストホース	20m/本		本	66,000	0	0	0
					0	0	0	0
					0	0	0	0
					0	0	0	0
					0	0	0	0

【参考資料】積算条件等明示書

1．見積によって決定した資材単価一覧

（単位：円）

単価コード	材料名	規格	摘要	単位	見積単価一覧			
					①	②	③	④
					⑤	⑥	⑦	⑧
					⑨	⑩	⑪	⑫
					⑬	⑭	⑮	⑯
					⑰	⑱	⑲	⑳
YZA0000037	バキュームホース	20m/本		本	136,000	0	0	0
					0	0	0	0
					0	0	0	0
					0	0	0	0
					0	0	0	0
YZA0000038	接続ホース			本	164,000	0	0	0
					0	0	0	0
					0	0	0	0
					0	0	0	0
					0	0	0	0
YZA0000039	洗浄材シンナー	16L/本		本	11,000	0	0	0
					0	0	0	0
					0	0	0	0
					0	0	0	0
					0	0	0	0
YZA0000041	鉛対応集塵機装置賃料	JETDUSTER EJD160F 160m3/min		台･月	390,600	0	0	0
					0	0	0	0
					0	0	0	0
					0	0	0	0
					0	0	0	0
YZA0000042	鉛対応集塵機用プレフィルター	500m3/3本		本	8,000	0	0	0
					0	0	0	0
					0	0	0	0
					0	0	0	0
					0	0	0	0
YZA0000043	チャコールフィルター			本	105,900	0	0	0
					0	0	0	0
					0	0	0	0
					0	0	0	0
					0	0	0	0
YZA0000044	HEPAフィルター			本	150,000	0	0	0
					0	0	0	0
					0	0	0	0
					0	0	0	0
					0	0	0	0

【参考資料】積算条件等明示書

1．見積によって決定した資材単価一覧

（単位：円）

単価コード	材料名	規格	摘要	単位	見積単価一覧			
					①	②	③	④
					⑤	⑥	⑦	⑧
					⑨	⑩	⑪	⑫
					⑬	⑭	⑮	⑯
					⑰	⑱	⑲	⑳
YZA0000045	エアシャワー賃料	SS-AS-10T		台･月	225,000	0	0	0
					0	0	0	0
					0	0	0	0
					0	0	0	0
					0	0	0	0
YZA0000046	エアシャワー用1次フィルター			枚	3,000	0	0	0
					0	0	0	0
					0	0	0	0
					0	0	0	0
					0	0	0	0
YZA0000047	エアシャワー用HEPAフィルター			枚	15,000	0	0	0
					0	0	0	0
					0	0	0	0
					0	0	0	0
					0	0	0	0
YZA0000048	クリーンルーム簡易セキュリティールーム	ラクダセキュリティー（シート・フレームセット）		箇所	330,000	0	0	0
					0	0	0	0
					0	0	0	0
					0	0	0	0
					0	0	0	0
YZA0000049	真空掃除機賃料			台･月	36,000	0	0	0
					0	0	0	0
					0	0	0	0
					0	0	0	0
					0	0	0	0
YZA0000050	真空掃除機用ダストパック			枚	3,000	0	0	0
					0	0	0	0
					0	0	0	0
					0	0	0	0
					0	0	0	0
YZA0000051	真空掃除機用1次フィルター			枚	20,000	0	0	0
					0	0	0	0
					0	0	0	0
					0	0	0	0
					0	0	0	0

【参考資料】積算条件等明示書

1．見積によって決定した資材単価一覧

（単位：円）

単価コード	材料名	規格	摘要	単位	見積単価一覧			
					①	②	③	④
					⑤	⑥	⑦	⑧
					⑨	⑩	⑪	⑫
					⑬	⑭	⑮	⑯
					⑰	⑱	⑲	⑳
YZA0000052	真空掃除機用2次フィルター			枚	9,000	0	0	0
					0	0	0	0
					0	0	0	0
					0	0	0	0
					0	0	0	0
YZA0000053	真空掃除機用HEPAフィルター			個	70,000	0	0	0
					0	0	0	0
					0	0	0	0
					0	0	0	0
					0	0	0	0
YZA0000054	エアライン化学防護服	2着/日　8人/班		着	3,800	0	0	0
					0	0	0	0
					0	0	0	0
					0	0	0	0
					0	0	0	0
YZA0000055	定置式ろ過筒（4人用）	ろ過フィルター含む		台	178,000	0	0	0
					0	0	0	0
					0	0	0	0
					0	0	0	0
					0	0	0	0
YZA0000056	エアラインホース	φ9　L=20m		本	6,900	0	0	0
					0	0	0	0
					0	0	0	0
					0	0	0	0
					0	0	0	0
YZA0000057	防塵マスク	タイプRL2-2相当		個	8,630	0	0	0
					0	0	0	0
					0	0	0	0
					0	0	0	0
					0	0	0	0
YZA0000059	防塵マスク用フィルター			個	2,530	0	0	0
					0	0	0	0
					0	0	0	0
					0	0	0	0
					0	0	0	0

【参考資料】積算条件等明示書

1．見積によって決定した資材単価一覧

（単位：円）

単価コード	材料名	規格	摘要	単位	見積単価一覧			
					①	②	③	④
					⑤	⑥	⑦	⑧
					⑨	⑩	⑪	⑫
					⑬	⑭	⑮	⑯
					⑰	⑱	⑲	⑳
YZA0000060	防護手袋			組	550	0	0	0
					0	0	0	0
					0	0	0	0
					0	0	0	0
					0	0	0	0
YZA0000061	防護長靴			足	18,400	0	0	0
					0	0	0	0
					0	0	0	0
					0	0	0	0
					0	0	0	0

2．見積によって決定した施工単価一覧

（単位：円）

単価コード	施工単価名	規格	摘要	単位	見積単価一覧			
					①	②	③	④
					⑤	⑥	⑦	⑧
					⑨	⑩	⑪	⑫
					⑬	⑭	⑮	⑯
					⑰	⑱	⑲	⑳
YZA0000010	収集運搬	低濃度PCB登録車両		台	200,000	0	0	0
					0	0	0	0
					0	0	0	0
					0	0	0	0
					0	0	0	0
YZA0000011	移し替え作業費			式	150,000	0	0	0
					0	0	0	0
					0	0	0	0
					0	0	0	0
					0	0	0	0
YZA0000023	機械経費	橋梁点検車		台	88,620	0	0	0
					0	0	0	0
					0	0	0	0
					0	0	0	0
					0	0	0	0

【参考資料】積算条件等明示書

2．見積によって決定した施工単価一覧

（単位：円）

単価コード	施工単価名	規格	摘要	単位	見積単価一覧			
					①	②	③	④
					⑤	⑥	⑦	⑧
					⑨	⑩	⑪	⑫
					⑬	⑭	⑮	⑯
					⑰	⑱	⑲	⑳
YZA0000024	養生シート損料	全損		m2	739	0	0	0
					0	0	0	0
					0	0	0	0
					0	0	0	0
					0	0	0	0
YZA0000029	循環式オープンブラストマシン損料			日	140,800	0	0	0
					0	0	0	0
					0	0	0	0
					0	0	0	0
					0	0	0	0
YZA0000030	ダストコレクター損料			日	122,400	0	0	0
					0	0	0	0
					0	0	0	0
					0	0	0	0
					0	0	0	0
YZA0000031	循環式オープンブラストマシン整備費	弦材を有する構造補正率込み		式	648,000	0	0	0
					0	0	0	0
					0	0	0	0
					0	0	0	0
					0	0	0	0
YZA0000040	PCB拭取り含有量試験費			検体	56,000	0	0	0
					0	0	0	0
					0	0	0	0
					0	0	0	0
					0	0	0	0

【参考資料】積算条件等明示書

3．見積によって決定した建設副産物受入価格一覧

（単位：円）

単価コード	名称	規格	摘要	単位	単価	受入条件
YZT0000001	低濃度PCB汚染物処分費	塗膜くず（荷姿：ドラム缶）		kg	1,600	
YZT0000002	低濃度PCB汚染物処分費	防護服等（荷姿：ドラム缶）		kg	500	

4．物価資料等から採用する単価一覧

（単位：円）

単価コード	名称	規格	摘要	物価資料	
YZA0000033	発動発電機機械賃料	排出ガス対策型 125kVA		建設物価2026年4月P.806	積算資料2026年4月P.283
YZA0000062	空気圧縮機損料			建設物価2026年4月P.805	積算資料2026年4月P.283

見積用

愛知橋橋梁修繕工事　実施設計書

東近江市永源寺相谷町

参考資料

本資料は、入札額を算定する際に参考とする資料であり、契約上の制約を有するものではない。

東近江市

積　算　情　報

設計書番号		26-13-00-0039-0	設計者名	
出張所名		東近江市		
適用単価		一般土木	施工地区	東近江土木事務所管内
歩掛適用年月		2026年 4月 1日		
単価適用年月		2026年 4月 1日		
適用単価地区	生コン	東近江土木事務所管内		
	合材			
	石材			
	港湾石材			
	燃料			
適用工種		橋梁保全工事		

積算時想定工事期間	年　月　日　～　　年　月　日　(　日)

工事概要一覧表

事業種別	工事箇所	水系・路河川名	橋梁名等
	東近江市永源寺相谷町		愛知橋

費　　目	本工事費	愛知橋橋梁修繕工事

	No	当　　初	変　　更
工事概要	1		
	2		
	3		
	4		
	5		
	6		
	7		

工 事 費 総 括 表

費　　目	請　　負 工　事　費 （消費税等を含む）	工 事 価 格 （消費税等を含まない）	消費税等相当額	適　　用
工事費				
本工事				
附帯工事費				
測量及び試験費				
用地費及び補償費				
機械器具費				
営繕費				
工事雑費				
応急工事費				
請負対象額				

注：上段は現設計　　下段は設計変更

参考資料

設計内訳書

工事名	愛知橋橋梁修繕工事	当　初	事業区分	道路維持･修繕	主たる工種	橋梁保全工事
			工事区分	橋梁保全工事	施工地域	一般交通影響有り（２）－１

工事区分・工種・種別・細別	規格	単位	数量	単価	金額	数量増減	金額増減	摘要
橋梁保全工事		式	1					
現場塗装工		式	1					
橋梁塗装工		式	1					
素地調整	ブラスト工法（循環式）	式	1					単-1号
低濃度PCB廃棄物収集運搬処分	指定地処分	式	1					単-2号
塗装塗替	弦材を有する構造	m2	1,590					単-3号
仮設工		式	1					
足場工		式	1					
仮設足場	先行床施工式フロア型システム吊足場	式	1					単-4号
交通管理工		式	1					
交通誘導警備員		人日	120					単-5号
直接工事費		式	1					

参考資料

東近江市

設計内訳書

工事名	愛知橋橋梁修繕工事	当　初	事業区分	道路維持･修繕	主たる工種	橋梁保全工事
			工事区分	共通仮設	施工地域	一般交通影響有り（２）－１

工事区分・工種・種別・細別	規格	単位	数量	単価	金額	数量増減	金額増減	摘要
共通仮設		式	1					
共通仮設費		式	1					
安全費		式	1					
有害物質対策安全保護具費		式	1					内-1号
技術管理費		式	1					
土質等試験費（含有量試験・溶出量試験）	PCB、鉛及び鉛化合物、六価クロム	式	1					内-2号
共通仮設費（率計上）		式	1					
純工事費		式	1					
現場管理費		式	1					
工事原価		式	1					
一般管理費等		式	1					
工事価格		式	1					

参考資料

東近江市

設計内訳書

工事名	愛知橋橋梁修繕工事	当　初	事業区分	道路維持･修繕	主たる工種	橋梁保全工事
			工事区分	共通仮設	施工地域	一般交通影響有り（２）－１

工事区分・工種・種別・細別	規格	単位	数量	単価	金額	数量増減	金額増減	摘要
消費税相当額		式	1					
工事費計		式	1					

参考資料

東近江市

一式当たり内訳書

第1号内訳書	有害物質対策安全保護具費	単価適用年月日 歩掛適用年月日 労務等調整	20260401 20260401 00.00%-00.00%-1.0000

名称	規格／条件	単位	数量	単価	金額	数量増減	金額増減	摘要
有害物質対策安全保護具費		式	1					WYB00022 管理費区分 無 単-18号
合　計								

上段から 既契約数量／出来高数量／出来高累計／前回残工事／今回残工事

参考資料

東近江市

一式当たり内訳書

第2号内訳書	土質等試験費（含有量試験・溶出量試験）	単価適用年月日 歩掛適用年月日 労務等調整	20260401 20260401 00.00%-00.00%-1.0000

名称	規格／条件	単位	数量	単価	金額	数量増減	金額増減	摘要
土質等試験費（一式入力）		式	1					WB010370 管理費区分 有 単-19号
合　計								

上段から 既契約数量／出来高数量／出来高累計／前回残工事／今回残工事

参考資料

東近江市

1次単価表

単-1号

単価適用年月日	20260401
歩掛適用年月日	20260401
労務等調整	00.00%-00.00%-1.0000

名称	素地調整	単位	式	数量	1	単価	
規格	ブラスト工法（循環式）						

名称	規格／条件	単位	数量	単価	金額	摘要
循環式オープンブラスト工法	施工費　弦材を有する構造	m2	1,590			WYB00015 管理費区分 無 単-6号
有害物質対策環境資機材費		式	1			WYB00021 管理費区分 無 単-7号
循環式オープンブラスト循環PCB対応消耗品費		式	1			WYB00019 管理費区分 無 単-8号
機械洗浄費及び拭取り試験費		式	1			WYB00020 管理費区分 無 単-9号
PCBドラム缶		本	15			YZA0000028-001 管理費区分 無
計						
単価						

参考資料

東近江市

1次単価表

単-2号

単価適用年月日	20260401
歩掛適用年月日	20260401
労務等調整	00.00%-00.00%-1.0000

名称	低濃度PCB廃棄物収集運搬処分	単位	式	数量	1	単価	
規格	指定地処分						

名称	規格／条件	単位	数量	単価	金額	摘要
低濃度PCB汚染物処分費	塗膜くず（荷姿：ドラム缶）	kg	1,590			YZT0000001-001 管理費区分 T
低濃度PCB汚染物処分費	防護服等（荷姿：ドラム缶）	kg	1,219			YZT0000002-001 管理費区分 T
収集運搬	低濃度PCB登録車両	台	2			YZA0000010-001 管理費区分 無
移し替え作業費		式	1			YZA0000011-001 管理費区分 無
消耗品費		式	1			YZA0000012-001 管理費区分 無
計						
単価						

参考資料

東近江市

1次単価表

単-3号

単価適用年月日	20260401
歩掛適用年月日	20260401
労務等調整	00.00%-00.00%-1.0000

名称	塗装塗替	単位	m2	数量	1	単価	
規格	弦材を有する構造						

名称	規格／条件	単位	数量	単価	金額	摘要
塗替塗装	作業区分＝下塗り：構造物別の補正係数＝弦材を有する構造：時間的制約の有無＝無し：夜間作業の有無＝無し：素地調整区分または塗料区分＝有機ｼﾞﾝｸﾘｯﾁﾍﾟｲﾝﾄ（1層）ｽﾌﾟﾚｰ：	m2	1			WB821550 管理費区分 無 単-10号
塗替塗装	作業区分＝下塗り：構造物別の補正係数＝弦材を有する構造：時間的制約の有無＝無し：夜間作業の有無＝無し：素地調整区分または塗料区分＝弱溶剤形変性ｴﾎﾟｷｼ（2層）ｽﾌﾟﾚｰ：	m2	1			WB821550 管理費区分 無 単-11号
塗替塗装	作業区分＝中塗り：構造物別の補正係数＝弦材を有する構造：時間的制約の有無＝無し：夜間作業の有無＝無し：素地調整区分または塗料区分＝弱溶剤形ふっ素樹脂塗料用 ｽﾌﾟﾚｰ：色彩＝淡彩：	m2	1			WB821550 管理費区分 無 単-12号
塗替塗装	作業区分＝上塗り：構造物別の補正係数＝弦材を有する構造：時間的制約の有無＝無し：夜間作業の有無＝無し：素地調整区分または塗料区分＝弱溶剤形ふっ素樹脂塗料 ｽﾌﾟﾚｰ：色彩＝赤系：	m2	1			WB821550 管理費区分 無 単-13号
計						
単価						

参考資料

東近江市

1次単価表

単-4号

単価適用年月日	20260401
歩掛適用年月日	20260401
労務等調整	00.00%-00.00%-1.0000

名称	仮設足場	単位	式	数量	1	単価	
規格	先行床施工式フロア型システム吊足場						

名称	規格／条件	単位	数量	単価	金額	摘要
主桁部	労務費	式	1			WYB00002 管理費区分 無 単-14号
アーチ部	同上	式	1			WYB00003 管理費区分 無 単-15号
機械経費	橋梁点検車	台	25			YZA0000023-001 管理費区分 無
ブラスト養生シート工	設置・撤去	m2	1,106.3			WYB00004 管理費区分 無 単-16号
足場資材費		式	1			YZA0000025-001 管理費区分 無
計						
単価						

参考資料

東近江市

1次単価表

単-5号

単価適用年月日	20260401
歩掛適用年月日	20260401
労務等調整	00.00%-00.00%-1.0000

名称	交通誘導警備員	単位	人日	数量	1	単価	
規格							

名称	規格／条件	単位	数量	単価	金額	摘要
交通誘導警備員Ｂ		人日	1			WB010212 管理費区分 無 単-17号
計						
単価						

参考資料

東近江市

2次単価表

単-6号　　WYB00015

単価適用年月日	20260401
歩掛適用年月日	20260401
労務等調整	00.00% -1.0000

名称	循環式オープンブラスト工法	単位	m2	数量	1,000	単価	
規格	施工費　弦材を有する構造						

名称	規格／条件	単位	数量	単価	金額	摘要
循環式オープンブラスト　労務費		m2	1,000			WYB00016 管理費区分 無 単-20号
循環式オープンブラスト　機械器具損料費		m2	1,000			WYB00017 管理費区分 無 単-21号
循環式オープンブラスト　材料費		m2	1,000			WYB00018 管理費区分 無 単-22号
計						
単価						

参考資料

東近江市

2次単価表

単-7号　　WYB00021

単価適用年月日	20260401
歩掛適用年月日	20260401
労務等調整	00.00% -1.0000

名称	有害物質対策環境資機材費	単位	式	数量	1	単価	
規格							

名称	規格／条件	単位	数量	単価	金額	摘要
鉛対応集塵機装置賃料	JETDUSTER　EJD160F　160m3/min	台･月	1.63			YZA0000041-001 管理費区分 無
鉛対応集塵機用プレフィルター	500m3/3本	本	10			YZA0000042-001 管理費区分 無
チャコールフィルター		本	5			YZA0000043-001 管理費区分 無
HEPAフィルター		本	2			YZA0000044-001 管理費区分 無
エアシャワー賃料	SS-AS-10T	台･月	1.63			YZA0000045-001 管理費区分 無
エアシャワー用1次フィルター		枚	9			YZA0000046-001 管理費区分 無
エアシャワー用HEPAフィルター		枚	2			YZA0000047-001 管理費区分 無
クリーンルーム　簡易セキュリティールーム	ラクダセキュリティー（シート・フレームセット）	箇所	1			YZA0000048-001 管理費区分 無
真空掃除機賃料		台･月	1.63			YZA0000049-001 管理費区分 無
真空掃除機用ダストパック		枚	14			YZA0000050-001 管理費区分 無
真空掃除機用1次フィルター		枚	2			YZA0000051-001 管理費区分 無

参考資料

東近江市

2次単価表

単-7号　　WYB00021

単価適用年月日	20260401
歩掛適用年月日	20260401
労務等調整	00.00% -1.0000

名称	有害物質対策環境資機材費	単位	式	数量	1	単価	
規格							

名称	規格／条件	単位	数量	単価	金額	摘要
真空掃除機用2次フィルター		枚	2			YZA0000052-001 管理費区分 無
真空掃除機用HEPAフィルター		個	1			YZA0000053-001 管理費区分 無
計						
単価						

参考資料

東近江市

2次単価表

単-8号　　WYB00019

単価適用年月日	20260401
歩掛適用年月日	20260401
労務等調整	00.00% -1.0000

名称	循環式オープンブラスト循環PCB対応消耗品費	単位	式	数量	1	単価	
規格							

名称	規格／条件	単位	数量	単価	金額	摘要
集塵機フィルタ		本	7			YZA0000035-001 管理費区分 無
ブラストホース	20m/本	本	8			YZA0000036-001 管理費区分 無
バキュームホース	同上	本	8			YZA0000037-001 管理費区分 無
接続ホース		本	1			YZA0000038-001 管理費区分 無
計						
単価						

参考資料

東近江市

2次単価表

単-9号　　WYB00020

単価適用年月日	20260401
歩掛適用年月日	20260401
労務等調整	00.00% -1.0000

名称	機械洗浄費及び拭取り試験費	単位	式	数量	1	単価	
規格							

名称	規格／条件	単位	数量	単価	金額	摘要
普通作業員		人				R0102 管理費区分 無 割増率 0%
洗浄材シンナー		本	2			YZA0000039-001 管理費区分 無
PCB拭取り含有量試験費		検体	3			YZA0000040-001 管理費区分 無
計						
単価						

参考資料

東近江市

2次単価表

単-10号　　WB821550

単価適用年月日	20260401
歩掛適用年月日	20260401
労務等調整	00.00% -1.0000

名称	塗替塗装	単位	m2	数量	100	単価	
規格	下塗り 弦材を有する構造 無し 無し　有機ｼﾞﾝｸﾘｯﾁﾍﾟｲﾝﾄ（1層）ｽﾌﾟﾚｰ						

名称	規格／条件	単位	数量	単価	金額	摘要
橋梁塗装工　塗替塗装　下塗　昼　無	有機ｼﾞﾝｸﾘｯﾁ(1層) ｽﾌﾟﾚｰ	m2	100			Q001513019 管理費区分 無 Z1
諸雑費（まるめ）		式	1			ZS3000004 管理費区分 無 ZZ1
計						
単価						
J01 作業区分 J02 構造物別の補正係数 J03 時間的制約の有無	下塗り 弦材を有する構造 無し					
J04 夜間作業の有無 J05 素地調整区分または塗料区分	無し 有機ｼﾞﾝｸﾘｯﾁﾍﾟｲﾝﾄ（1層）ｽﾌﾟﾚｰ					

参考資料

東近江市

2次単価表

単-11号　　WB821550

単価適用年月日	20260401
歩掛適用年月日	20260401
労務等調整	00.00% -1.0000

名称	塗替塗装	単位	m2	数量	100	単価	
規格	下塗り 弦材を有する構造 無し 無し　弱溶剤形変性ｴﾎﾟｷｼ（2層）ｽﾌﾟﾚｰ						

名称	規格／条件	単位	数量	単価	金額	摘要
橋梁塗装工　塗替塗装　下塗　昼　無	弱溶剤形変性ｴﾎﾟｷｼ(2層)ｽﾌﾟﾚｰ	m2	100			Q001513007 管理費区分 無 Z1
諸雑費（まるめ）		式	1			ZS3000004 管理費区分 無 ZZ1
計						
単価						
J01 作業区分 J02 構造物別の補正係数 J03 時間的制約の有無	下塗り 弦材を有する構造 無し					
J04 夜間作業の有無 J05 素地調整区分または塗料区分	無し 弱溶剤形変性ｴﾎﾟｷｼ（2層）ｽﾌﾟﾚｰ					

参考資料

東近江市

2次単価表

単-12号　　WB821550

単価適用年月日	20260401
歩掛適用年月日	20260401
労務等調整	00.00% -1.0000

名称	塗替塗装	単位	m2	数量	100	単価	
規格	中塗り 弦材を有する構造 無し 無し　弱溶剤形ふっ素樹脂塗料用 ｽﾌﾟﾚｰ 淡彩						

名称	規格／条件	単位	数量	単価	金額	摘要
橋梁塗装工　塗替塗装　中塗　昼　無	弱溶剤形ふっ素用ｽﾌﾟﾚｰ淡彩	m2	100			Q001515019 管理費区分 無 Z1
諸雑費（まるめ）		式	1			ZS3000004 管理費区分 無 ZZ1
計						
単価						
J01 作業区分 J02 構造物別の補正係数 J03 時間的制約の有無	中塗り 弦材を有する構造 無し					
J04 夜間作業の有無 J05 素地調整区分または塗料区分 J07 色彩	無し 弱溶剤形ふっ素樹脂塗料用 ｽﾌﾟﾚｰ 淡彩					

参考資料

東近江市

2次単価表

単-13号　　WB821550

単価適用年月日	20260401
歩掛適用年月日	20260401
労務等調整	00.00% -1.0000

名称	塗替塗装	単位	m2	数量		単価	
規格	上塗り 弦材を有する構造 無し 無し　弱溶剤形ふっ素樹脂塗料 ｽﾌﾟﾚｰ 赤系				100		

名称	規格／条件	単位	数量	単価	金額	摘要
橋梁塗装工　塗替塗装　上塗　昼　無	弱溶剤形ふっ素ｽﾌﾟﾚｰ赤系	m2	100			Q001517013 管理費区分 無 Z1
諸雑費（まるめ）		式	1			ZS3000004 管理費区分 無 ZZ1
計						
単価						
J01 作業区分 J02 構造物別の補正係数 J03 時間的制約の有無	上塗り 弦材を有する構造 無し					
J04 夜間作業の有無 J05 素地調整区分または塗料区分 J07 色彩	無し 弱溶剤形ふっ素樹脂塗料 ｽﾌﾟﾚｰ 赤系					

参考資料

東近江市

2次単価表

単-14号　　WYB00002

単価適用年月日	20260401
歩掛適用年月日	20260401
労務等調整	00.00% -1.0000

名称	主桁部	単位	式	数量	1	単価	
規格	労務費						

名称	規格／条件	単位	数量	単価	金額	摘要
先行床施工式フロア型 システム吊足場工	主桁部	m2	155.8			WYB00006 管理費区分 無 単-23号
朝顔工	同上	m2	119.7			WYB00007 管理費区分 無 単-24号
板張防護工	同上	m2	119.7			WYB00008 管理費区分 無 単-25号
シート張防護工	同上	m2	234.5			WYB00009 管理費区分 無 単-26号
単管足場工	同上	m2	22.5			WYB00010 管理費区分 無 単-27号
計						
単価						

参考資料

東近江市

2次単価表

単-15号　　WYB00003

単価適用年月日	20260401
歩掛適用年月日	20260401
労務等調整	00.00% -1.0000

名称	アーチ部	単位	式	数量	1	単価	
規格	労務費						

名称	規格／条件	単位	数量	単価	金額	摘要
先行床施工式フロア型 システム吊足場工	アーチ部	m2	338.6			WYB00011 管理費区分 無 単-28号
中段足場工	同上	空m3	2,597.9			WYB00012 管理費区分 無 単-29号
側面板張工	同上	m2	849.3			WYB00013 管理費区分 無 単-30号
シート張防護工	同上	m2	849.3			WYB00014 管理費区分 無 単-31号
計						
単価						

参考資料

東近江市

2次単価表

単-16号　　WYB00004

単価適用年月日	20260401
歩掛適用年月日	20260401
労務等調整	00.00% -1.0000

名称	ブラスト養生シート工	単位	m2	数量	1	単価	
規格	設置・撤去						

名称	規格／条件	単位	数量	単価	金額	摘要
橋りょう特殊工		人				R0122 管理費区分 無 割増率 0%
養生シート損料	全損	m2	1			YZA0000024-001 管理費区分 無
計						
単価						

参考資料

東近江市

2次単価表

単-17号　　WB010212

単価適用年月日	20260401
歩掛適用年月日	20260401
労務等調整	00.00% -1.0000

名称	交通誘導警備員Ｂ	単位	人日	数量	1	単価	
規格							

名称	規格／条件	単位	数量	単価	金額	摘要
交通誘導警備員Ｂ		人	1			R0804 管理費区分 無 割増率 0% Z1
諸雑費（まるめ）		式	1			ZS3000004 管理費区分 無 ZZ1
計						
単価						

参考資料

東近江市

2次単価表

単-18号　　WYB00022

単価適用年月日	20260401
歩掛適用年月日	20260401
労務等調整	00.00% -1.0000

名称	有害物質対策安全保護具費	単位	式	数量	1	単価	
規格							

名称	規格／条件	単位	数量	単価	金額	摘要
エアライン化学防護服		着	624			YZA0000054-001 管理費区分 無
定置式ろ過筒（4人用）	ろ過フィルター含む	台	2			YZA0000055-001 管理費区分 無
エアラインホース	φ9　L=20m	本	8			YZA0000056-001 管理費区分 無
防塵マスク	タイプRL2-2相当	個	8			YZA0000057-001 管理費区分 無
防塵マスク用フィルター		個	624			YZA0000059-001 管理費区分 無
防護手袋		組	624			YZA0000060-001 管理費区分 無
防護長靴		足	8			YZA0000061-001 管理費区分 無
空気圧縮機損料		基･日	39			YZA0000062-001 管理費区分 無
軽油		L				Z006702002 管理費区分 無
計						
単価						

参考資料

東近江市

2次単価表

単-19号　　WB010370

単価適用年月日	20260401
歩掛適用年月日	20260401
労務等調整	00.00% -1.0000

名称	土質等試験費（一式入力）	単位	式	数量	1	単価	
規格							

名称	規格／条件	単位	数量	単価	金額	摘要
土質等試験費		式	1			Y007541000- 管理費区分 9
計						
単価						
J01 土質等試験費（千円）						

参考資料

東近江市

3次単価表

単-20号　　WYB00016

単価適用年月日	20260401
歩掛適用年月日	20260401
労務等調整	00.00% -1.0000

名称	循環式オープンブラスト　労務費	単位	m2	数量	1,000	単価	
規格							

名称	規格／条件	単位	数量	単価	金額	摘要
橋りょう世話役		人				R0124 管理費区分 無 割増率 0% 歩掛補正係数 1.62 Z1
橋りょう塗装工		人				R0123 管理費区分 無 割増率 0% 歩掛補正係数 1.62 Z1
普通作業員		人				R0102 管理費区分 無 割増率 0% 歩掛補正係数 1.62 Z1
諸雑費（率＋まるめ）	2%	式	1			ZS8000004 管理費区分 無 ZZ1
計						
単価						

参考資料

東近江市

3次単価表

単-21号　　WYB00017

単価適用年月日	20260401
歩掛適用年月日	20260401
労務等調整	00.00% -1.0000

名称	循環式オープンブラスト　機械器具損料費	単位	m2	数量	1,000	単価	
規格							

名称	規格／条件	単位	数量	単価	金額	摘要
循環式オープンブラストマシン損料		日	23.49			YZA0000029-001 管理費区分 無 歩掛補正係数　1.62 Z1
ダストコレクター損料		日	23.49			YZA0000030-001 管理費区分 無 歩掛補正係数　1.62 Z1
循環式オープンブラストマシン整備費	弦材を有する構造補正率込み	式	1			YZA0000031-001 管理費区分 無 Z1
空気圧縮機機械賃料	排出ガス対策型　21.2m3/min　1.0Mpa	日	23.49			YZA0000032-001 管理費区分 無 歩掛補正係数　1.62 Z1
発動発電機機械賃料	排出ガス対策型　125kVA	日	23.49			YZA0000033-001 管理費区分 無 歩掛補正係数　1.62 Z1
軽油		L				Z006702002 管理費区分 無 歩掛補正係数　1.62 Z1
諸雑費（率＋まるめ）	2%	式	1			ZS8000004 管理費区分 無 ZZ1
計						
単価						

参考資料

東近江市

3次単価表

単-22号　　WYB00018

単価適用年月日	20260401
歩掛適用年月日	20260401
労務等調整	00.00% -1.0000

名称	循環式オープンブラスト　材料費	単位	m2	数量	1,000	単価	
規格							

名称	規格／条件	単位	数量	単価	金額	摘要
スチールグリット	金属系研削材	kg	2,430			YZA0000034-001 管理費区分 無 歩掛補正係数　1.62 Z1
諸雑費（率＋まるめ）	2%	式	1			ZS8000004 管理費区分 無 ZZ1
計						
単価						

参考資料

東近江市

3次単価表

単-23号　　WYB00006

単価適用年月日	20260401
歩掛適用年月日	20260401
労務等調整	00.00% -1.0000

名称	先行床施工式フロア型 システム吊足場工	単位	m2	数量	155.8	単価	
規格	主桁部						

名称	規格／条件	単位	数量	単価	金額	摘要
橋りょう特殊工		人				R0122 管理費区分 無 割増率 0% Z1
諸雑費（率＋まるめ）	2%	式	1			ZS8000004 管理費区分 無 ZZ1
計						
単価						

参考資料

東近江市

3次単価表

単-24号　　WYB00007

単価適用年月日	20260401
歩掛適用年月日	20260401
労務等調整	00.00% -1.0000

名称	朝顔工	単位	m2	数量	119.7	単価	
規格	主桁部						

名称	規格／条件	単位	数量	単価	金額	摘要
橋りょう特殊工		人				R0122 管理費区分 無 割増率 0% Z1
諸雑費（率＋まるめ）	2%	式	1			ZS8000004 管理費区分 無 ZZ1
計						
単価						

参考資料

東近江市

3次単価表

単-25号　　WYB00008

単価適用年月日	20260401
歩掛適用年月日	20260401
労務等調整	00.00% -1.0000

名称	板張防護工	単位	m2	数量	119.7	単価	
規格	主桁部						

名称	規格／条件	単位	数量	単価	金額	摘要
橋りょう特殊工		人				R0122 管理費区分 無 割増率　0% Z1
諸雑費（率＋まるめ）	2%	式	1			ZS8000004 管理費区分 無 ZZ1
計						
単価						

参考資料

東近江市

3次単価表

単-26号　　WYB00009

単価適用年月日	20260401
歩掛適用年月日	20260401
労務等調整	00.00% -1.0000

名称	シート張防護工	単位	m2	数量	235.5	単価	
規格	主桁部						

名称	規格／条件	単位	数量	単価	金額	摘要
橋りょう特殊工		人				R0122 管理費区分 無 割増率 0% Z1
諸雑費（率＋まるめ）	2%	式	1			ZS8000004 管理費区分 無 ZZ1
計						
単価						

参考資料

東近江市

3次単価表

単-27号　　WYB00010

単価適用年月日	20260401
歩掛適用年月日	20260401
労務等調整	00.00% -1.0000

名称	単管足場工	単位	m2	数量	20.4	単価	
規格	主桁部						

名称	規格／条件	単位	数量	単価	金額	摘要
橋りょう特殊工		人				R0122 管理費区分 無 割増率 0% Z1
諸雑費（率＋まるめ）	2%	式	1			ZS8000004 管理費区分 無 ZZ1
計						
単価						

参考資料

東近江市

3次単価表

単-28号　　WYB00011

単価適用年月日	20260401
歩掛適用年月日	20260401
労務等調整	00.00% -1.0000

名称	先行床施工式フロア型 システム吊足場工	単位	m2	数量		単価	
規格	アーチ部				338.6		

名称	規格／条件	単位	数量	単価	金額	摘要
橋りょう特殊工		人				R0122 管理費区分 無 割増率 0% Z1
諸雑費（率＋まるめ）	2%	式	1			ZS8000004 管理費区分 無 ZZ1
計						
単価						

参考資料

東近江市

3次単価表

単-29号　　WYB00012

単価適用年月日	20260401
歩掛適用年月日	20260401
労務等調整	00.00% -1.0000

名称	中段足場工	単位	空m3	数量	2,597.9	単価	
規格	アーチ部						

名称	規格／条件	単位	数量	単価	金額	摘要
橋りょう特殊工		人				R0122 管理費区分 無 割増率 0% Z1
諸雑費（率＋まるめ）	2%	式	1			ZS8000004 管理費区分 無 ZZ1
計						
単価						

参考資料

東近江市

3次単価表

単-30号　　WYB00013

単価適用年月日	20260401
歩掛適用年月日	20260401
労務等調整	00.00% -1.0000

名称	側面板張工	単位	m2	数量	849.3	単価	
規格	アーチ部						

名称	規格／条件	単位	数量	単価	金額	摘要
橋りょう特殊工		人				R0122 管理費区分 無 割増率 0% Z1
諸雑費（率＋まるめ）	2%	式	1			ZS8000004 管理費区分 無 ZZ1
計						
単価						

参考資料

東近江市

3次単価表

単-31号　　WYB00014

単価適用年月日	20260401
歩掛適用年月日	20260401
労務等調整	00.00% -1.0000

名称	シート張防護工	単位	m2	数量	849.3	単価	
規格	アーチ部						

名称	規格／条件	単位	数量	単価	金額	摘要
橋りょう特殊工		人				R0122 管理費区分 無 割増率　0% Z1
諸雑費（率＋まるめ）	2%	式	1			ZS8000004 管理費区分 無 ZZ1
計						
単価						

参考資料

東近江市

数　量　総　括　表

No. 1

工事区分	工種	種別	細別	規格	単位	計算数量 数量(変更) 数量(当初)	設計数量	数量増減	摘要
橋梁保全	現場塗替工	塗装塗替工	Rc－Ⅰ		式				
			素地調整	ブラスト工（循環式）	m2	1599.5	1590.0		研削材及びケレンかす回収・積込工含む
			産廃処分	塗膜くず等運搬・処分	式	1.0	1.0		
			塗膜塗替（弦材を有する構造）	下塗（有機ｼﾝｸﾘｯﾁﾍﾟｲﾝﾄ）	m2	1599.5	1590.0		
				下塗（弱溶剤形変性ｴﾎﾟｷｼ樹脂塗料下塗 2層）	m2	1599.5	1590.0		
				中塗（弱溶剤形ふっ素樹脂塗料用中塗）	m2	1599.5	1590.0		淡彩
				上塗（弱溶剤形ふっ素樹脂塗料上塗）	m2	1599.5	1590.0		赤系
	仮設工	足場工	仮設吊足場	先行床施工式フロア型システム吊足場	式	1.0	1.0		
		交通管理工	交通誘導員B		人	120.0	120.0		足場設置撤去時
	共通仮設	安全費	有害物質対策安全保護具費		式	1.0	1.0		
		技術管理費	土質等試験費（含有量試験・溶出量試験）	PCB、鉛及び鉛化合物、六価クロム	検体	1.0	1.0		

数　量　集　計　表

No. 2

工事区分	工種	種別	細別	規格	単位	計算数量 数量(変更) 数量(当初)	設計数量	数量増減	摘要

塗膜面積計算書

補剛桁	ウェブ(外側)	1.4 ×	62.165 ×	2	=	174.062	
	ウェブ(内側)	0.18 ×	62.165 ×	4	=	44.7588	
	水路部下面	4 ×	62.165		=	248.66	
	上フランジ	0.24 ×	62.165 ×	0.5 ×	2 =	14.9196	
	下フランジ	0.2 ×	62.165 ×	3	=	37.299	
	〃	0.24 ×	62.165 ×	1	=	14.9196	
	補剛材	0.2 ×	1.4 ×	2 ×	70 =	39.2	
	〃	0.18 ×	1.4 ×	2 ×	70 =	35.28	
横桁	ウェブ	0.18 ×	4 ×	2 ×	35 =	50.4	
	フランジ(下)	0.18 ×	4 ×	2 ×	35 =	50.4	
下横構	L-100	0.1 ×	2.83 ×	4 ×	40 =	45.28	
	ガセット	0.35 ×	0.35 ×	2 ×	80 =	19.6	
						774.779	
アーチ	ウェブ	0.38 ×	38.9 ×	2 ×	3 =	88.692	
	フランジ	0.22 ×	38.9 ×	4 ×	3 =	102.696	
横支材	L-100	0.1 ×	4 ×	4 ×	22 =	35.2	アーチ柱上端横支材（2本組）
下横構	L-100	0.1 ×	5.4 ×	4 ×	40 =	86.4	（2本組）
	ガセット	0.35 ×	0.35 ×	2 ×	80 =	19.6	
						332.588	
支柱		0.25 ×	4.8 ×	6 ×	33 =	237.6	WEB・FLG
横支材		0.1 ×	4 ×	4 ×	21 =	33.6	（2本組）
斜材(直)		0.1 ×	2.7 ×	4 ×	84 =	90.72	断面（2本組）
斜材(軸)		0.1 ×	5 ×	4 ×	60 =	120	側面（2本組）
	ガセット	0.35 ×	0.35 ×	2 ×	42 =	10.29	鉛直
						492.21	
						1599.577 【主構造】	

低濃度PCB汚染物　処分重量

塗膜くず	1,590.0	kg
防護服等	1,219.4	kg

ドラム缶概算数量　　200 kg/缶

塗膜くず	1,590.0 kg	÷	200 kg/缶	=	7.95	
				≒	8.0	缶
防護服等	1,219.4 kg	÷	200 kg/缶	=	6.10	
				≒	7.0	缶
			ドラム缶合計		15.0	缶

足場数量計算書

種別	規格	単位	数量	備考
≪主桁部≫				
先行床施工式フロア型システム吊足場工	主桁部	m2	155.8	
朝顔工	主桁部	m2	119.7	
板張防護工	主桁部	m2	119.7	
シート張防護工	主桁部	m2	234.5	
単管足場工	主桁部	m2	22.5	
≪アーチ部≫				
先行床施工式フロア型システム吊足場工	アーチ部	m2	338.6	
中段足場工	アーチ部	空m3	2597.9	
側面板張工	アーチ部	m2	849.3	
シート張防護工	アーチ部	m2	849.3	
橋梁点検車		台	25	
ブラスト養生シート工		m2	1106.3	

仮設工

数量計算書

種　別・細　別	算　　式							単 位	数　量
主桁部									
吊足場	A1～AA1＝	11.261	×	7.546			84.976		
	A2～AA2＝	9.389	×	7.546			70.849		
						合計＝	155.8249	㎡	155.825
朝顔	A1～AA1＝	11.261	×	2.9	×	2	65.314		
	A2～AA2＝	9.389	×	2.9	×	2	54.456		
			×			合計＝	119.770	㎡	119.77
板張り防護	A1～AA1＝	11.261	×	2.9	×	2	65.314		
	A2～AA2＝	9.389	×	2.9	×	2	54.456		
						合計＝	119.770	㎡	119.77
シート張り防護	A1～AA1＝	11.261	×	2.9	×	2	65.314		
	A2～AA2＝	9.389	×	2.9	×	2	54.456		
	A1～A2＝	62.165	×	0.923	×	2	114.757		
						合計＝	234.5266	㎡	234.53

仮設工

数量計算書

種　別・細　別	算　式							単 位	数　量
アーチ部									
吊足場	①	3.773	×	8.17			30.825		
	②	3.773	×	8.17			30.825		
	③	3.773	×	8.17			30.825		
	④	3.773	×	8.17			30.825		
	⑤	11.261	×	8.17			92.002		
	⑥	3.773	×	8.17			30.825		
	⑦	3.773	×	8.17			30.825		
	⑧	3.773		8.17			30.825		
	⑨	3.773		8.17			30.825		
						合計＝	338.606	㎡	338.6
中段足場		L		W		H			
	①	3.658	×	7.01	×	11.157	286.094		
	②	2.743	×	7.01	×	9.857	189.535		
	③	3.658	×	7.01	×	8.957	229.681		
	④	1.829	×	7.01	×	8.507	109.071		
	⑤	12.803	×	7.01	×	7.607	682.721		
	⑥	3.658	×	7.01	×	8.507	218.141		
	⑦	1.829	×	7.01	×	8.957	114.840		
	⑧	3.658	×	7.01	×	9.857	252.759		
	⑨	3.658	×	7.01	×	11.157	286.094	空㎥	
	⑩	1.829	×	7.01	×	2.8	35.900		
	⑪	3.658	×	7.01	×	4.95	126.931	空㎥	
	⑫	9.145	×	1.219	×	1.35 ×2	30.099		
	⑬	10.974	×	1.219	×	1.35 ×2	36.119		
						合計＝	2597.984	空㎥	2597.98
板張り防護		L		H					
シート張り防護	①	3.658	×	11.157	×	2	81.625		
	②	2.743	×	9.857	×	2	54.076		
	③	3.658	×	8.507	×	2	62.237		
	④	1.829	×	7.807	×	2	28.558		
	⑤	12.803	×	6.95	×	2	177.962		
	⑥	3.658	×	7.807	×	2	57.116		
	⑦	1.829	×	8.507	×	2	31.119		
	⑧	3.658	×	9.857	×	2	72.114		
	⑨	3.658	×	11.157	×	2	81.625	㎡	
	⑩	1.829	×	2.8	×	2	10.242		
	⑪	3.658	×	4.95	×	2	36.214	㎡	
	妻側	7.01	×	11.157	×	2	156.421		
						合計＝	849.308	㎡	849.31

ブラスト養生シート
数量計算書

種　別・細　別	算　　式							単 位	数　量
吊足場部									
ブラスト養生	A1～AA1＝	11.261	×	2.9	×	2	65.314		
	A2～AA2＝	9.389	×	2.9	×	2	54.456		
	A1～A2＝	62.165	×	0.923	×	2	114.757		
							合計＝ 234.5266	㎡	234.53
アーチ部									
ブラスト養生		L		H					
	①	3.658	×	11.157	×	2	81.625		
	②	2.743	×	9.857	×	2	54.076		
	③	3.658	×	8.507	×	2	62.237		
	④	1.829	×	7.807	×	2	28.558		
	⑤	12.803	×	6.95	×	2	177.962		
	⑥	3.658	×	7.807	×	2	57.116		
	⑦	1.829	×	8.507	×	2	31.119		
	⑧	3.658	×	9.857	×	2	72.114		
	⑨	3.658	×	11.157	×	2	81.625		
	⑩	1.829	×	2.8	×	2	10.242		
	⑪	3.658	×	4.95	×	2	36.214		
	妻側	7.01	×	11.157	×	2	156.421		
							合計＝ 849.308	㎡	849.31
単管足場部									
ブラスト養生		2.03	×	2.7	×	2	10.962		
		2.31	×	5	×	1	11.550		
							合計＝ 22.512	㎡	22.51
							ブラスト養生シート総計＝ 1106.346	㎡	1106.35

【足場割付図】

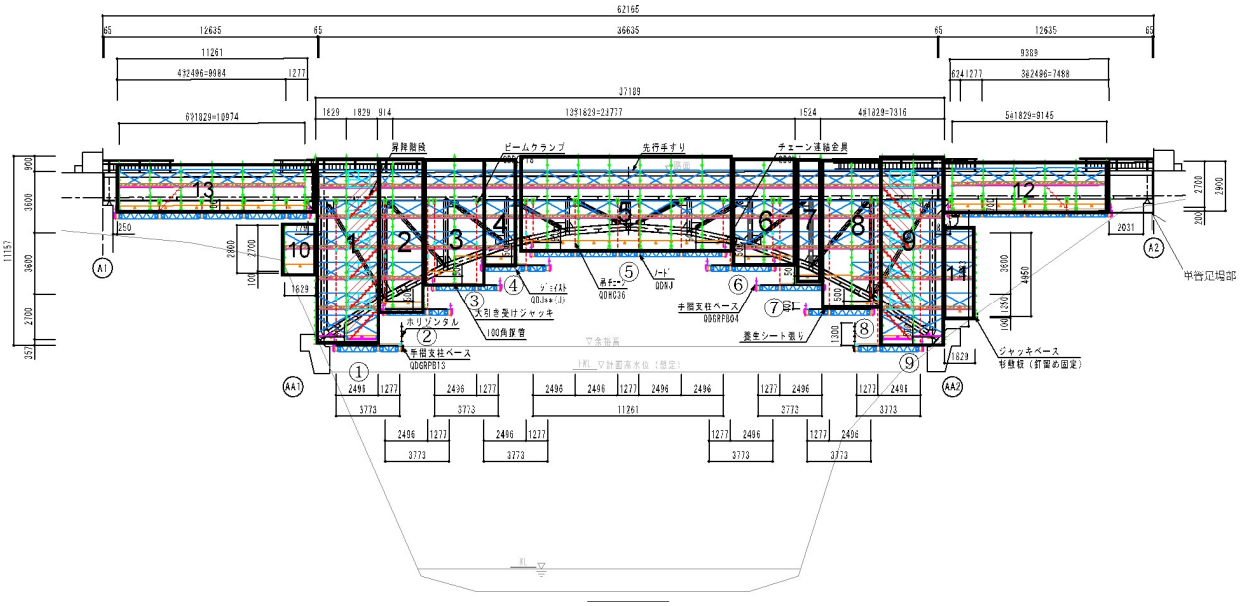
昇降階段
ビームクランプ
先行手すり
チェーン連結金具
ホリゾンタル
手摺支柱ベース
QDGRPB13
天引き受けジャッキ
100角材管
手摺支柱ベース
QDGRPB04
養生シート張り
ジャッキベース
杉丸太（釘留め固定）
半巻足場部
A1
A2
AA1
AA2

仮設足場数量計算書　　【No. １】

レンタル

品名・規格	当初		変更		備考
	数量	日数	数量	日数	
J06ｼﾞｮｲｽﾄ≪395MM≫	35	120			
J13-Jｼﾞｮｲｽﾄ≪1,048MM≫	148	120			
J25-Jｼﾞｮｲｽﾄ≪2,267MM≫	191	120			
N-J連結ﾉｰﾄﾞ（黒）	240	120			
NP-Jﾉｰﾄﾞﾋﾟﾝ	1496	120			
WD12ｳｯﾄﾞﾃﾞｯｷ≪1.2*1.2≫	22	120			
WD24ｳｯﾄﾞﾃﾞｯｷ≪1.2*2.4≫	136	120			
WD0512ｳｯﾄﾞﾃﾞｯｷ≪0.566*1.2≫	11	120			
WD0524ｳｯﾄﾞﾃﾞｯｷ≪0.566*2.4≫	14	120			
WDFP06ｳｯﾄﾞﾃﾞｯｷﾌﾟﾚｰﾄ06用	36	120			
WDFP13ｳｯﾄﾞﾃﾞｯｷﾌﾟﾚｰﾄJ13用	144	120			
WDFP25-JｳｯﾄﾞﾃﾞｯｷﾌﾟﾚｰﾄJ25用	318	120			
DS01-Jﾋﾟﾝ付ﾃﾞｯｷｻﾎﾟｰﾄ	38	120			
DSBﾃﾞｯｷｻﾎﾟｰﾄﾋﾞｰﾑ	76	120			
DSBV13（Vﾀｲﾌﾟ）ﾃﾞｯｷｻﾎﾟｰﾄﾋﾞｰﾑ	60	120			
CL-Jﾁｪｰﾝ連結金具	211	120			
CWL-Jﾁｪｰﾝ･ﾜｲﾔ連結金具	71	120			
CFP-Jﾁｪｰﾝ固定用ﾌﾟﾚｰﾄ	197	120			
HC36Z　ZRｺｰﾄ吊ﾁｪｰﾝ黄≪3.6M≫	282	120			
GRPB04手摺支柱ﾍﾞｰｽ	128	120			
GRPB13手摺支柱ﾍﾞｰｽ	84	120			
HL06ﾎﾘｿﾞﾝﾀﾙ（黒）	20	120			
HL13ﾎﾘｿﾞﾝﾀﾙ（橙）	46	120			
HL25ﾎﾘｿﾞﾝﾀﾙ（橙）	138	120			
TB06つま先板	6	120			
TB13つま先板	16	120			
TB25つま先板	46	120			
BCF18ﾋﾞｰﾑｸﾗﾝﾌﾟﾌｯｸ（橙）	198	120			
BCT39ﾋﾞｰﾑｸﾗﾝﾌﾟﾁｭｰﾌﾞ	99	120			
BCPﾋﾞｰﾑｸﾗﾝﾌﾟﾋﾟﾝ	198	120			
3SﾊﾞｰﾁｶﾙVPMS-18	24	120			
3SｶｯﾌﾟﾘﾝｸﾞﾋﾟﾝCP-02	24	120			
3S強化ﾛｯｸﾋﾟﾝNLP-02（GC）	48	120			
NPDJﾉｰﾄﾞﾋﾟﾝ引き抜き治具756MM	2	120			
CLH吊ﾁｪｰﾝ用ﾚﾊﾞｰﾎｲｽﾄ	4	120			

仮設足場数量計算書　　【No. ２】

レンタル

品名・規格	当初		変更		備考
	数量	日数	数量	日数	
CLHFﾚﾊﾞｰﾎｲｽﾄ用ﾌｯｸ	4	120			
LHBCﾚﾊﾞｰﾎｲｽﾄ用ﾎﾞﾄﾑﾁｪｰﾝ	4	120			
SABP斜材取付ﾍﾞｰｽ	25	120			
SCCｽｸﾘｭｰｶﾑｸﾗﾝﾌﾟ ≪～28MM　0.5T≫	2	120			
BB60ﾍﾞﾙﾌﾞﾛｯｸ（引寄せﾛｰﾌﾟ付）	8	120			
ｺﾝﾎﾞｷｼｨ03型HPA-03	19	120			
QPA01専用ﾊﾟﾚｯﾄ	23	120			
ｱﾝｸﾞﾙﾊﾟﾚｯﾄPA-01	2	120			
ﾌｧｽﾃｯｸ　ｼﾞｬｯｸﾍﾞｰｽJA-752	30	120			
ﾌｧｽﾃｯｸ　大引受ｼﾞｬｯｷJA-752H	180	120			
ﾌｧｽﾃｯｸ　支柱TFT-2.25	40	120			
ﾌｧｽﾃｯｸ　支柱TFT-09	60	120			
ﾌｧｽﾃｯｸ　支柱TFT-13.5	40	120			
ﾌｧｽﾃｯｸ　支柱TFT-18	50	120			
ﾌｧｽﾃｯｸ　支柱TFT-27	200	120			
ﾌｧｽﾃｯｸ　支柱TFT-36	70	120			
ﾌｧｽﾃｯｸ　横材TFN-09	15	120			
ﾌｧｽﾃｯｸ　横材TFN-12	350	120			
ﾌｧｽﾃｯｸ　横材TFN-15	450	120			
ﾌｧｽﾃｯｸ　横材TFN-18	200	120			
ﾌｧｽﾃｯｸ　先付手摺付ﾌﾞﾚｰｽTFX-09（赤）	10	120			
ﾌｧｽﾃｯｸ　先付手摺付ﾌﾞﾚｰｽTFX-15（黄）	10	120			
ﾌｧｽﾃｯｸ　先付手摺付ﾌﾞﾚｰｽTFX-18	160	120			
ﾌｧｽﾃｯｸ　鋼製踏板JKTF-0924	15	120			
ﾌｧｽﾃｯｸ　鋼製踏板JKTF-0949	45	120			
ﾌｧｽﾃｯｸ　鋼製踏板JKTF-1524	15	120			
ﾌｧｽﾃｯｸ　鋼製踏板JKTF-1549	30	120			
ﾌｧｽﾃｯｸ　鋼製踏板JKTF-1824	225	120			
ﾌｧｽﾃｯｸ　鋼製踏板JKTF-1849	735	120			
ﾌｧｽﾃｯｸ　桁側幅木JKN-153	10	120			
ﾌｧｽﾃｯｸ　桁側幅木JKN-183	165	120			
ﾌｧｽﾃｯｸ　妻側幅木JNT-093	20	120			
ﾌｧｽﾃｯｸ　妻側幅木JNT-153	70	120			
ﾌｧｽﾃｯｸ　隙間塞板JGB-153F（ﾌｯｸ式）	10	120			

仮設足場数量計算書

【No. ３】

レンタル

品名・規格	当初		変更		備考
	数量	日数	数量	日数	
ﾌｧｽﾃｯｸ　隙間塞板JGB-183F（ﾌｯｸ式）	205	120			
ﾌｧｽﾃｯｸ　ｱﾙﾐ階段本体JSTAF-1816	24	120			
ﾌｧｽﾃｯｸ　階段手摺JKT-183K	40	120			
ﾌｧｽﾃｯｸ　階段開口部手摺枠JSFP-1013	20	120			
100角ﾊﾟｲﾌﾟ　PIS10-30	130	120			
ｺﾝﾎﾞｷｼｨ03型HPA-03	3	120			
ｱﾝｸﾞﾙﾊﾟﾚｯﾄ	12	120			
消耗品一式	1	-			
総重量	65,161kg				

愛知橋　補修一般図

側面図 S=1:200

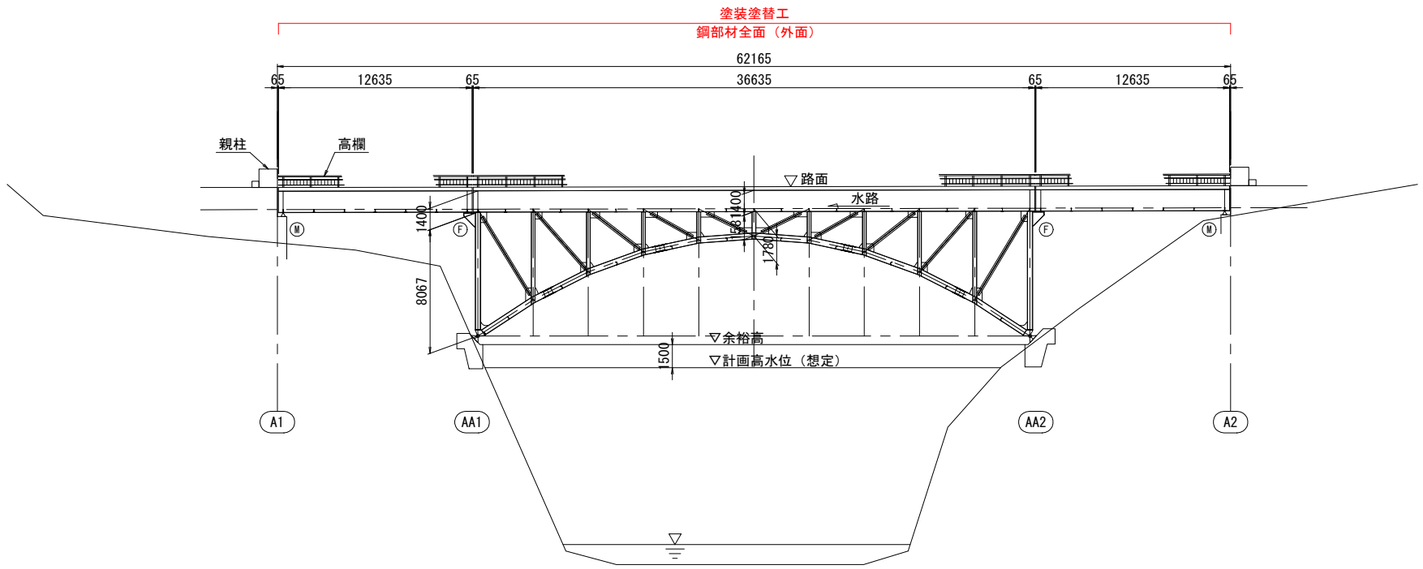

上部工断面図 S=1:50

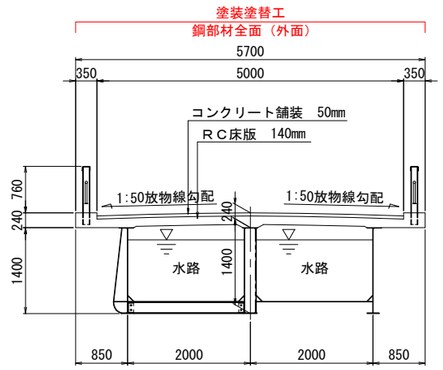

下部工正面図 S=1:150

A1橋台　AA1橋台　AA2橋台　A2橋台

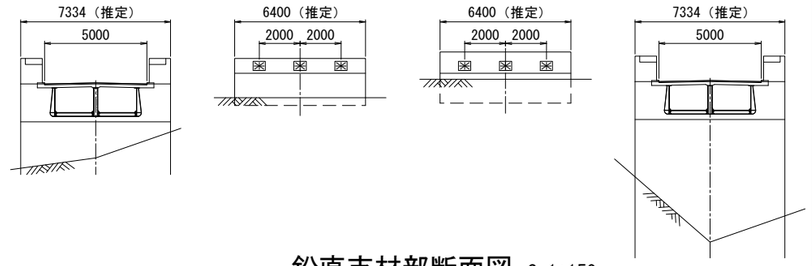

平面図（橋面） S=1:200

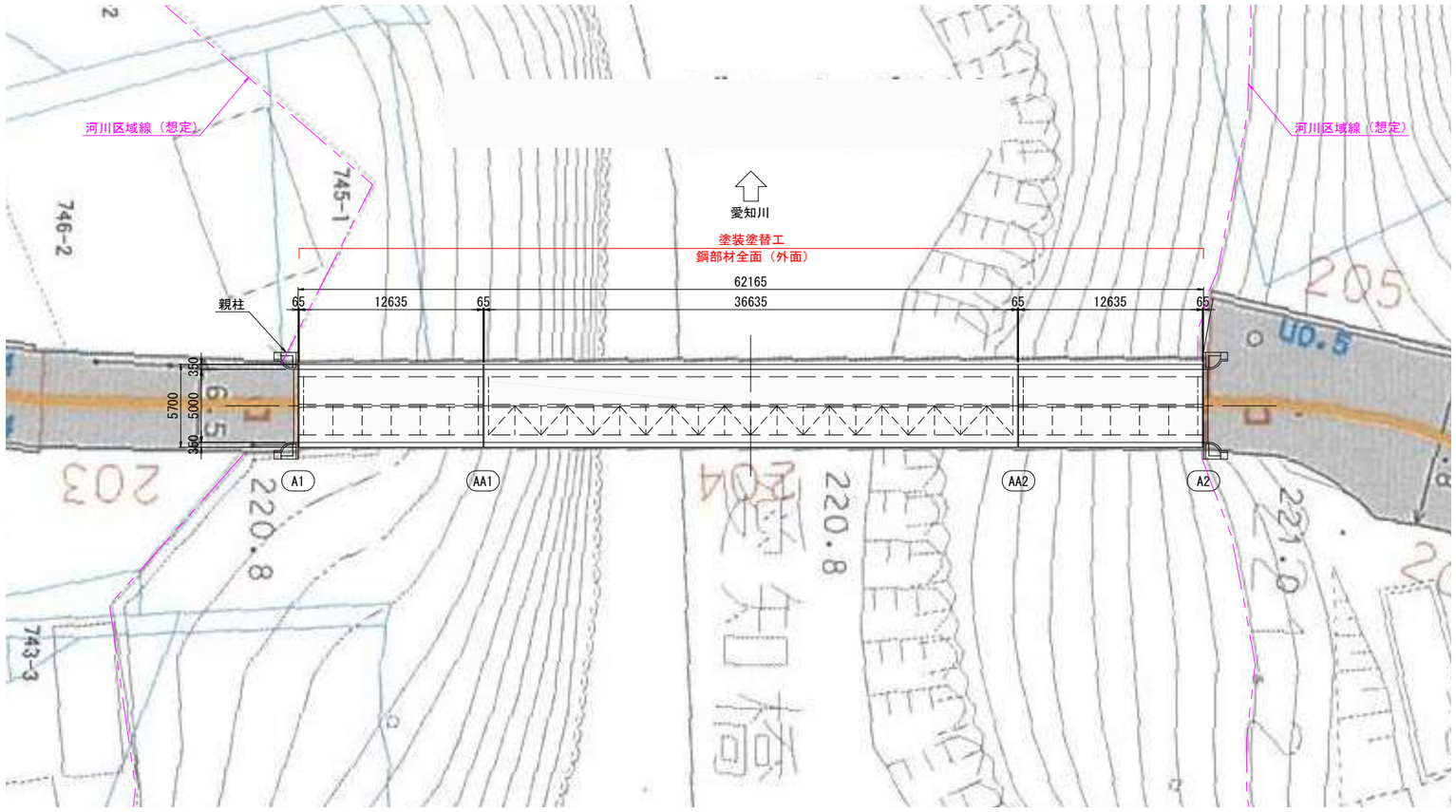

鉛直支材部断面図 S=1:150

端部　中央部

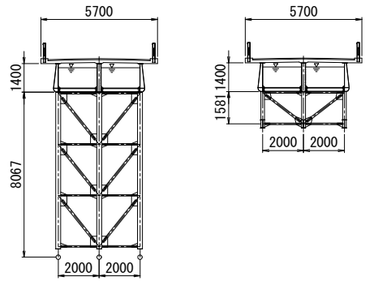

（注記）
1. 地形図、路面高、水位高等は、道路台帳平面図を参照したもので、測量図ではない。
2. 側面図、断面図、平面図の橋長及び幅員については管理値ではない。
3. 施工前には必ず現況寸法実測を行い、計画内容と照合すること。

設　計　条　件

路　線　名	一般市道ダム右岸線
橋　　長	62.165 m（道路中心線上）
幅　　員	5.700 m
設計活荷重	T-14
上部工形式	上路式鋼ローゼ橋
下部工形式	逆T式橋台：2基、その他橋脚：2基
基礎工形式	直接基礎、その他
架設竣工年	1964年（S39年）
適用示方書	昭和31年　鋼道路橋設計・製作示方書（推定）

認可．実施	当　初　　第　　回　変　更
年度．番号	令和８年度　第 22 号
河川名 路線名 地区名	愛知川 市道ダム右岸線
工事名	愛知橋橋梁修繕工事
地　　名	東近江市永源寺相谷町
図面名	愛知橋　補修一般図
縮　　尺	図示
図面番号	1

東近江市　都市整備部　道路課

愛知橋　塗装塗替工

側面図 S=1:200

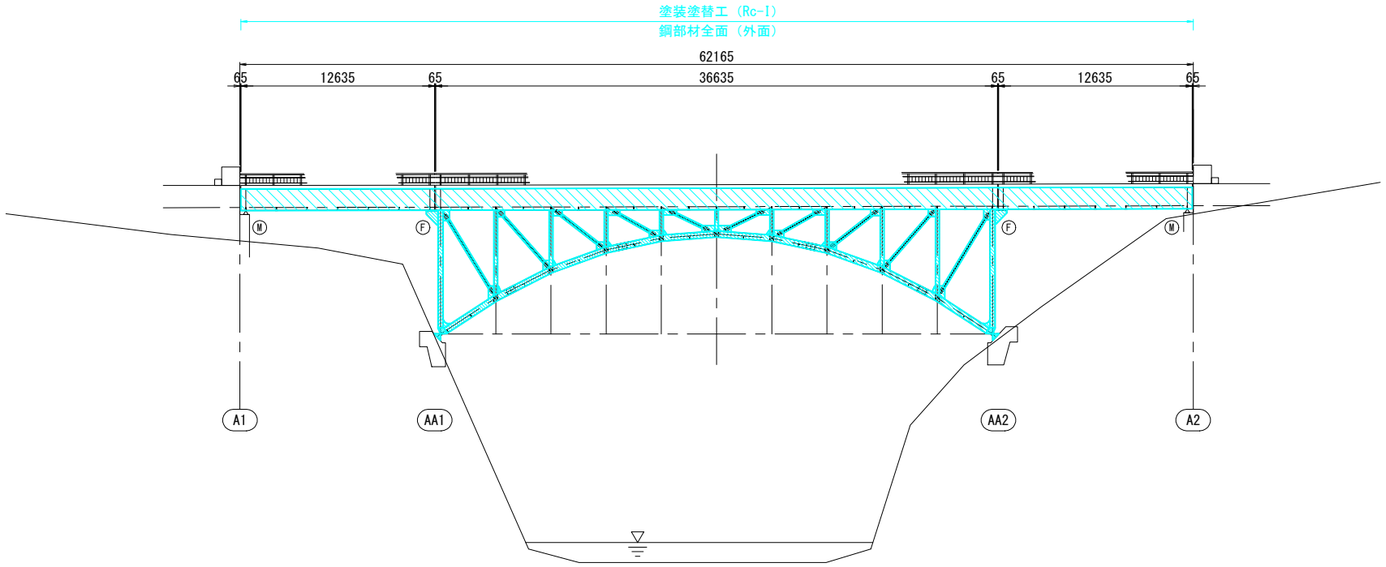

上部工断面図 S=1:50

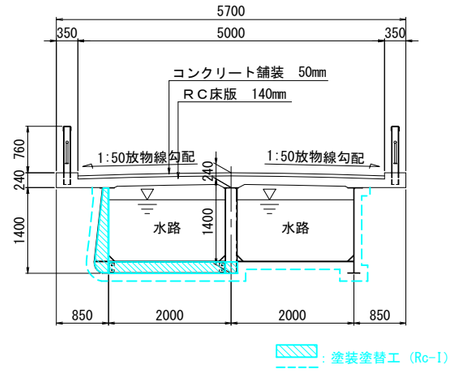

平面図 S=1:200

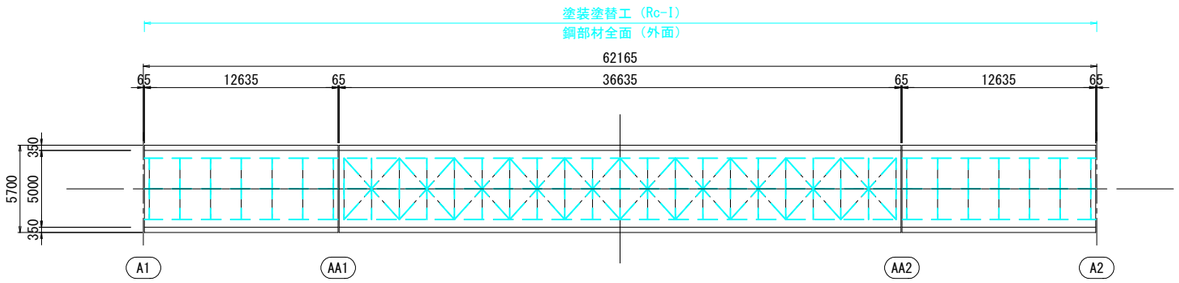

鉛直支材部断面図 S=1:100

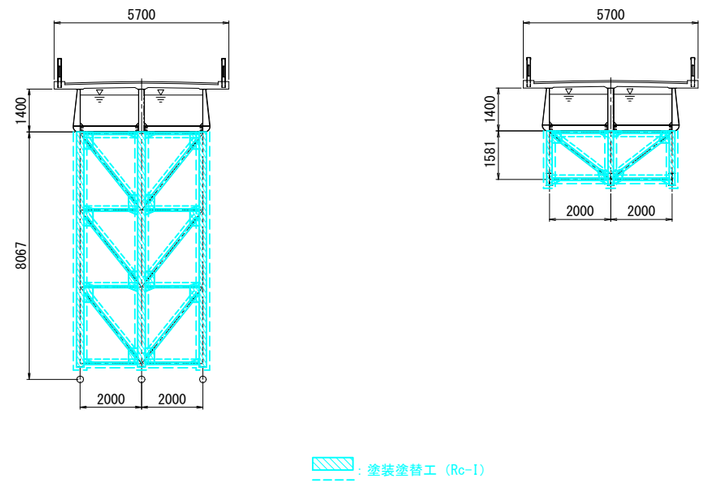

塗装塗替工概要図

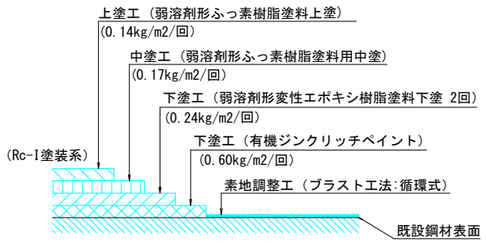

一般部　　(Rc-I塗装系)

塗装工程		塗料名	使用量 (g/m2)	塗装間隔
現場	素地調整	1種		4時間以内
	下　塗	有機ジンクリッチペイント	600	1日～10日
	下　塗	弱溶剤形変性エポキシ樹脂塗料下塗	240	1日～10日
	下　塗	弱溶剤形変性エポキシ樹脂塗料下塗	240	1日～10日
	中　塗	弱溶剤形ふっ素樹脂塗料用中塗	170	1日～10日
	上　塗	弱溶剤形ふっ素樹脂塗料上塗	140	

※損傷範囲は点検調書を基に作成しているが、
施工前には必ず現状寸法実測を行い、
計画内容を照合すること。

認可．実施	当　初　　第　　回　変　更
年度．番号	令和８年度　第 22 号
河川名 路線名 地区名	愛知川 市道ダム右岸線
工事名	愛知橋橋梁修繕工事
地名	東近江市永源寺相谷町
図面名	愛知橋　塗装塗替工
縮尺	図示
図面番号	2
東近江市　都市整備部　道路課	

愛知橋　施工計画図：参考図

A-A断面図
S=1/150

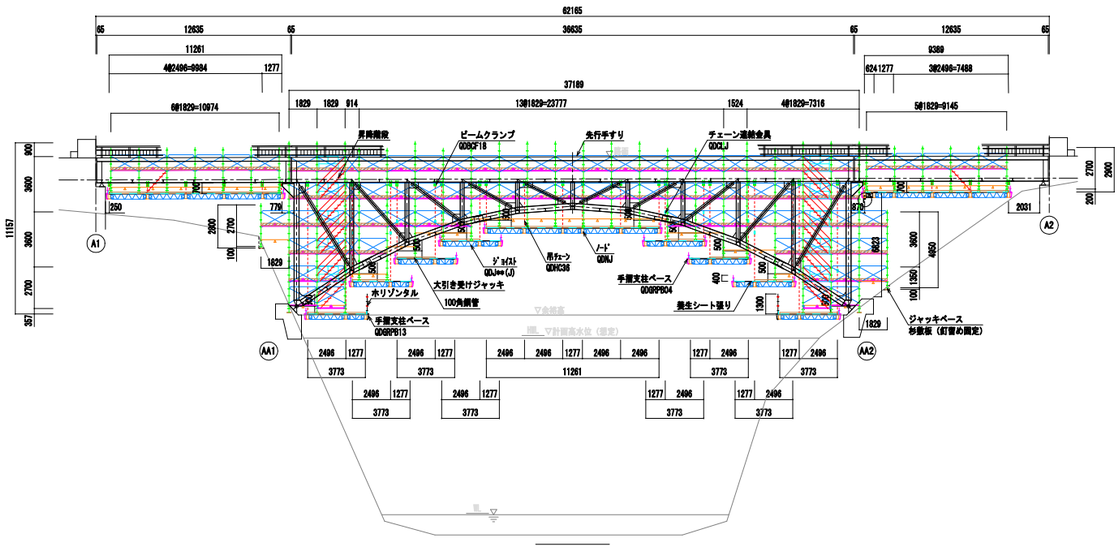

B-B断面図
S=1/50

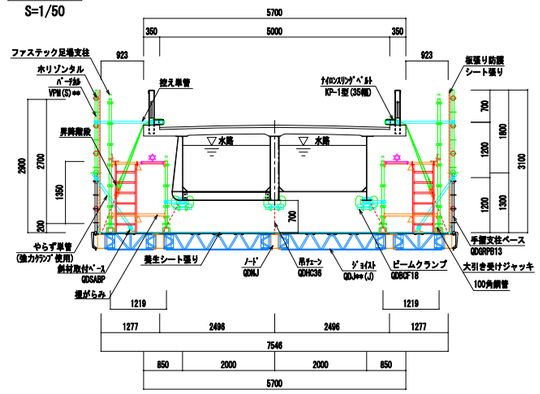

C-C断面図
S=1/50

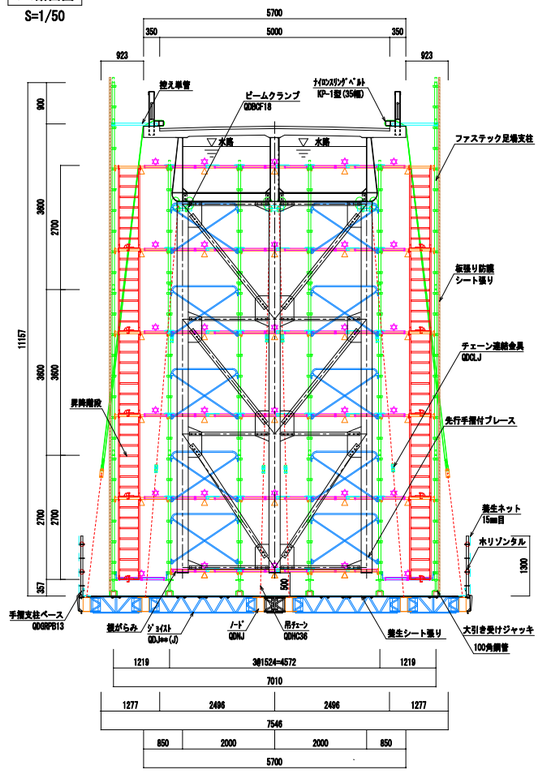

平　面　図
S=1/150

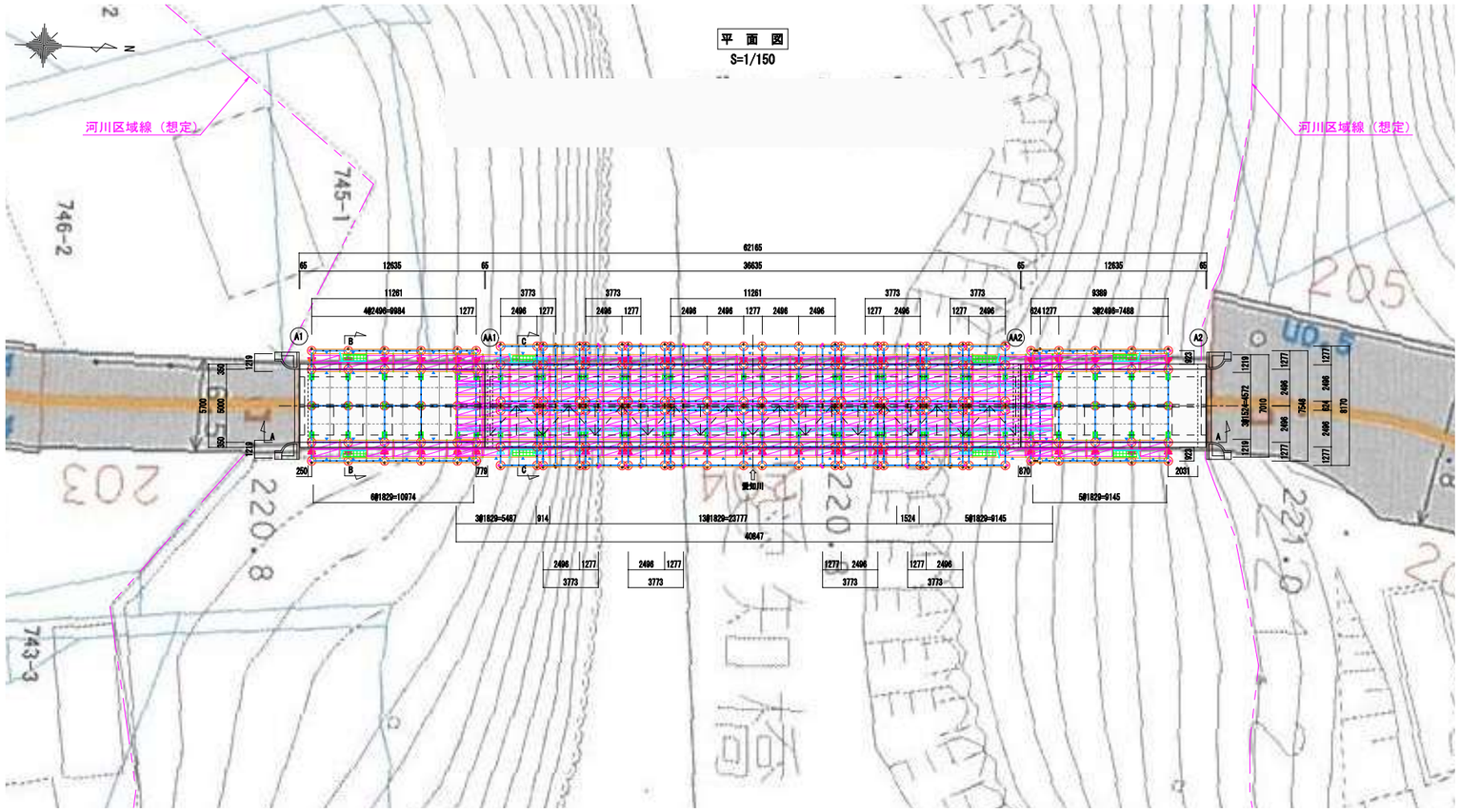

QD凡例

- ○ ：チェーンをノードに取付ける個所を示す
- ：斜材取付ベース設置位置を示す
- ：吊元：ビームクランプ(L=390)を示す
- ：吊元：ﾅｲﾛﾝｽﾘﾝｸﾞﾍﾞﾙﾄを示す(7.5m)
- ：吊元：ﾅｲﾛﾝｽﾘﾝｸﾞﾍﾞﾙﾄを示す(5m)

設計条件
積載荷重　ﾀｲﾔﾗﾃﾞｯｷ:100 kg/m2【620kg/ﾊﾟﾚｯﾄ】
（ﾃﾞｯｷﾊﾞﾗﾝｽ 許容荷重　300kg / 集中荷重）
※1ﾊﾟﾚｯﾄ=2.5m×2.5m
作業荷重　中段足場:100 kg
※積載層数は1層までとする

認可．実施	当　初　　第　　回　変　更
年度．番号	令和８年度　第 22 号
河　川　名 路　線　名 地　区　名	愛知川 市道ダム右岸線
工　事　名	愛知橋橋梁修繕工事
地　　名	東近江市永源寺相谷町
図　面　名	愛知橋　施工計画図：参考図
縮　　尺	図示
図 面 番 号	3
東近江市　都市整備部　道路課	